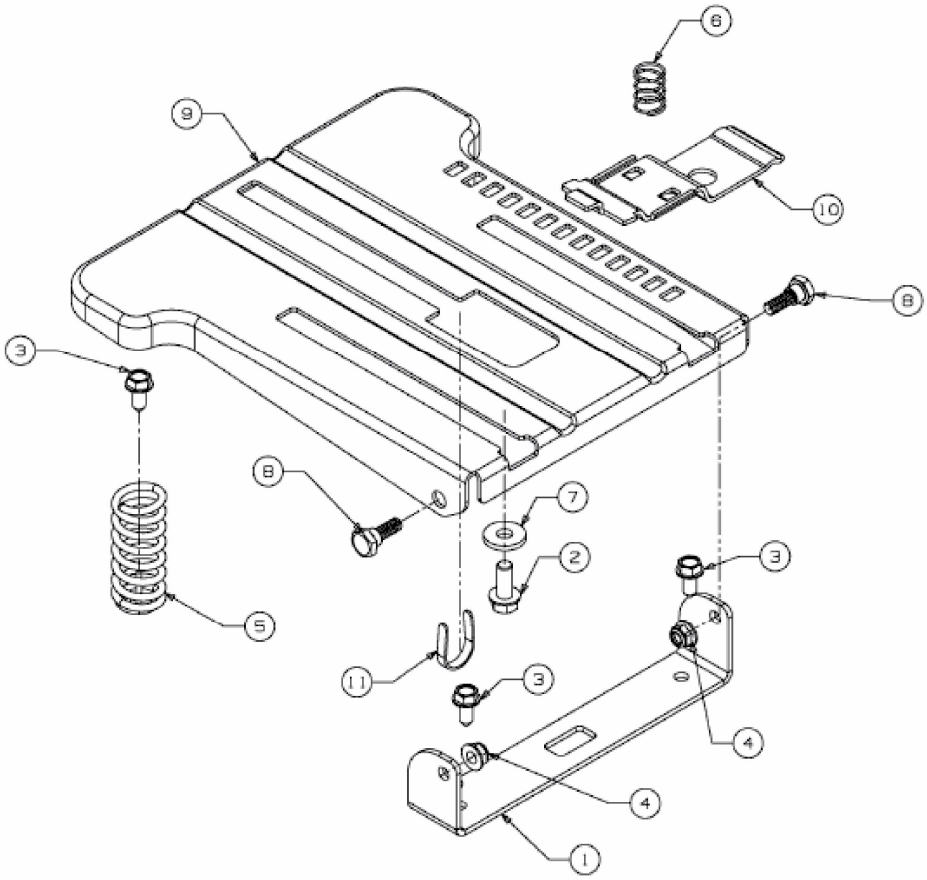

E3-05502B-01