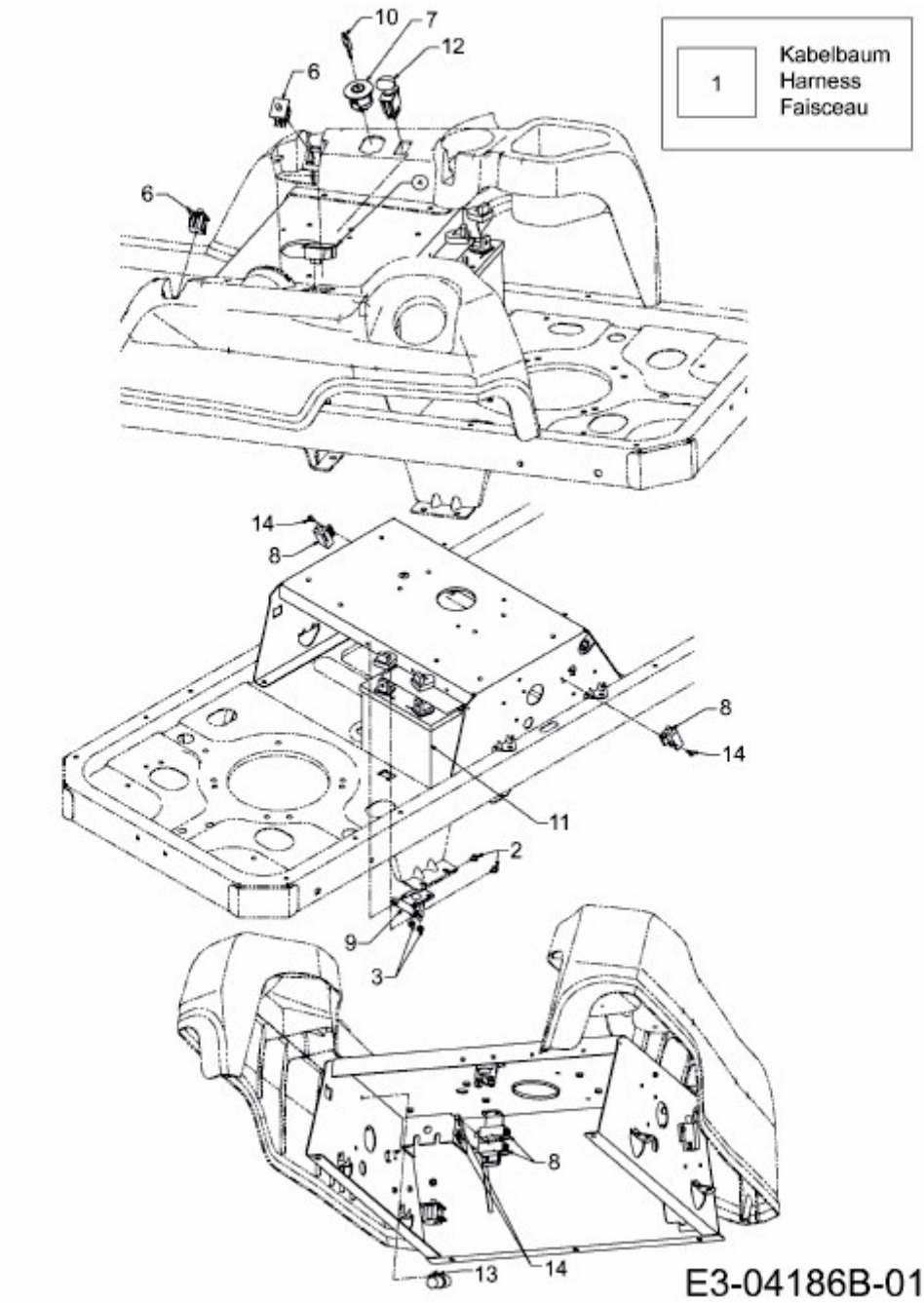RZT 42 > 17AE2ACG603 (2011) > ELEKTROTEILE