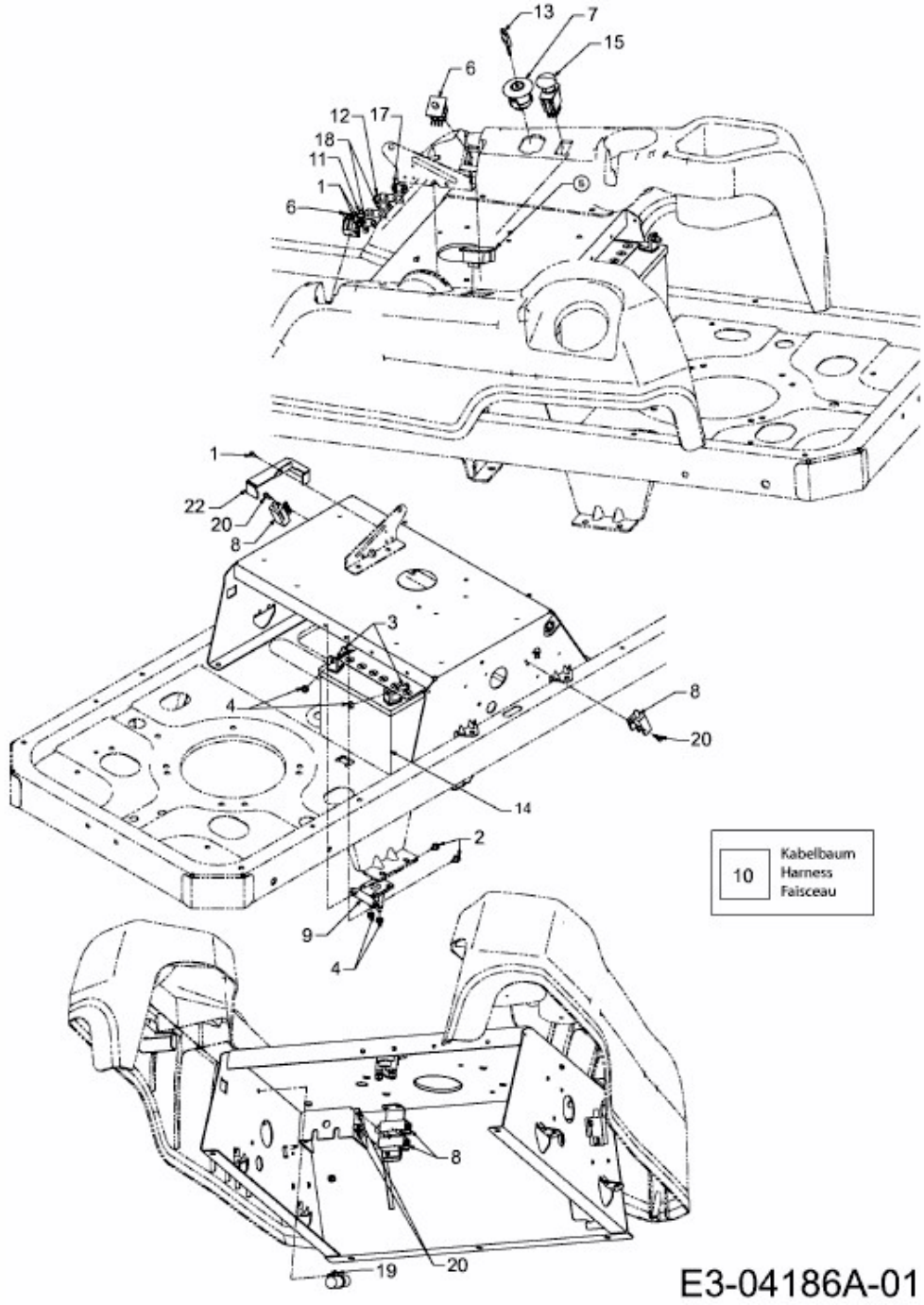RZT 42 > 17AE2ACG603 (2008) > ELEKTROTEILE