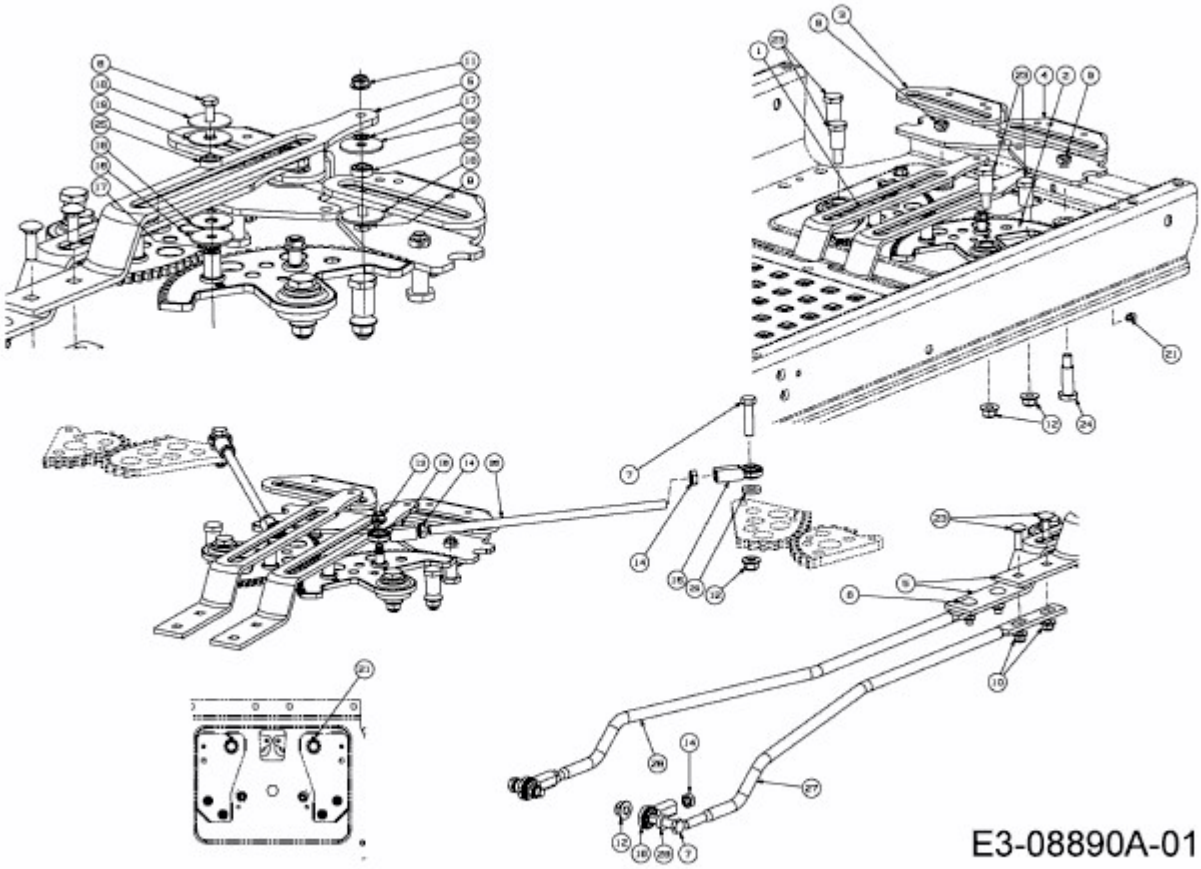RZTS 42 > 17ADCBDS603 (2015) > LENKUNG