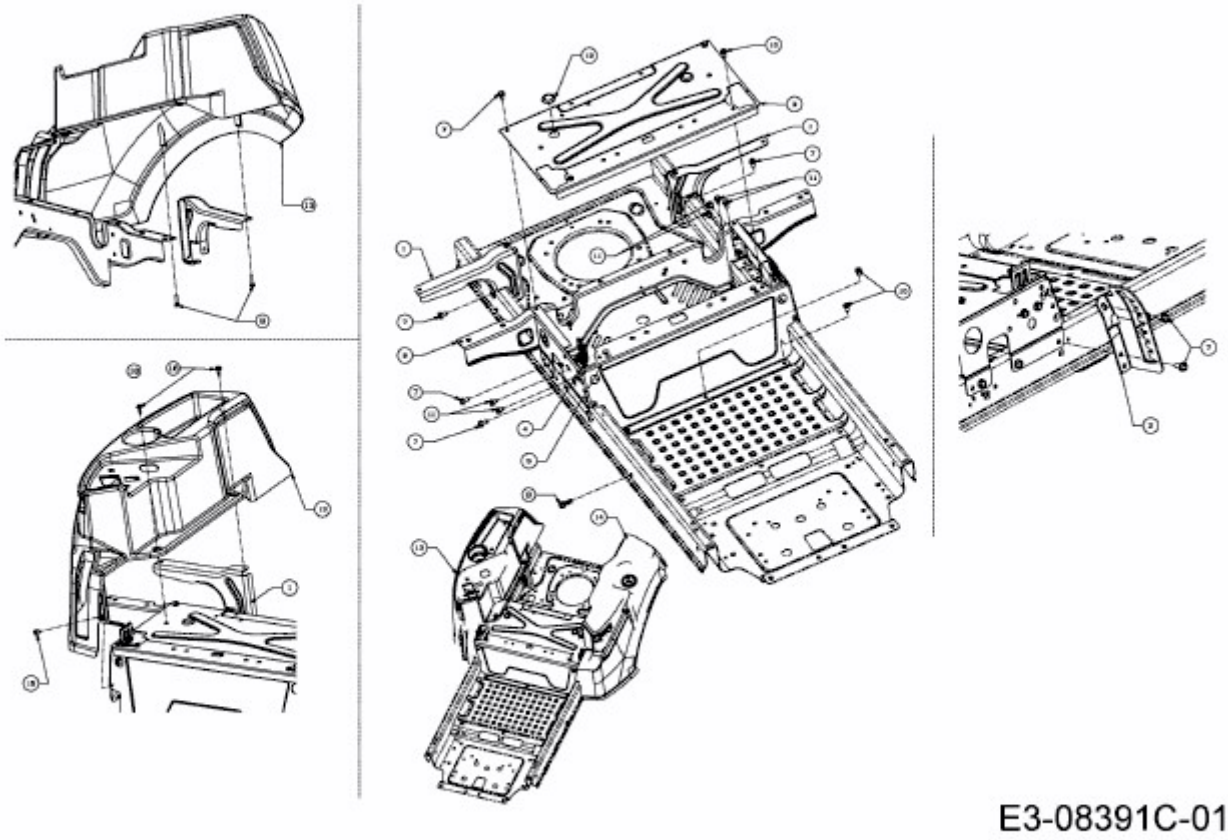RZT 42 > 17ADCACS603 (2015) > SITZPLATTE, TRÄGERPLATTE TANK, TANKVERKLEIDUNG