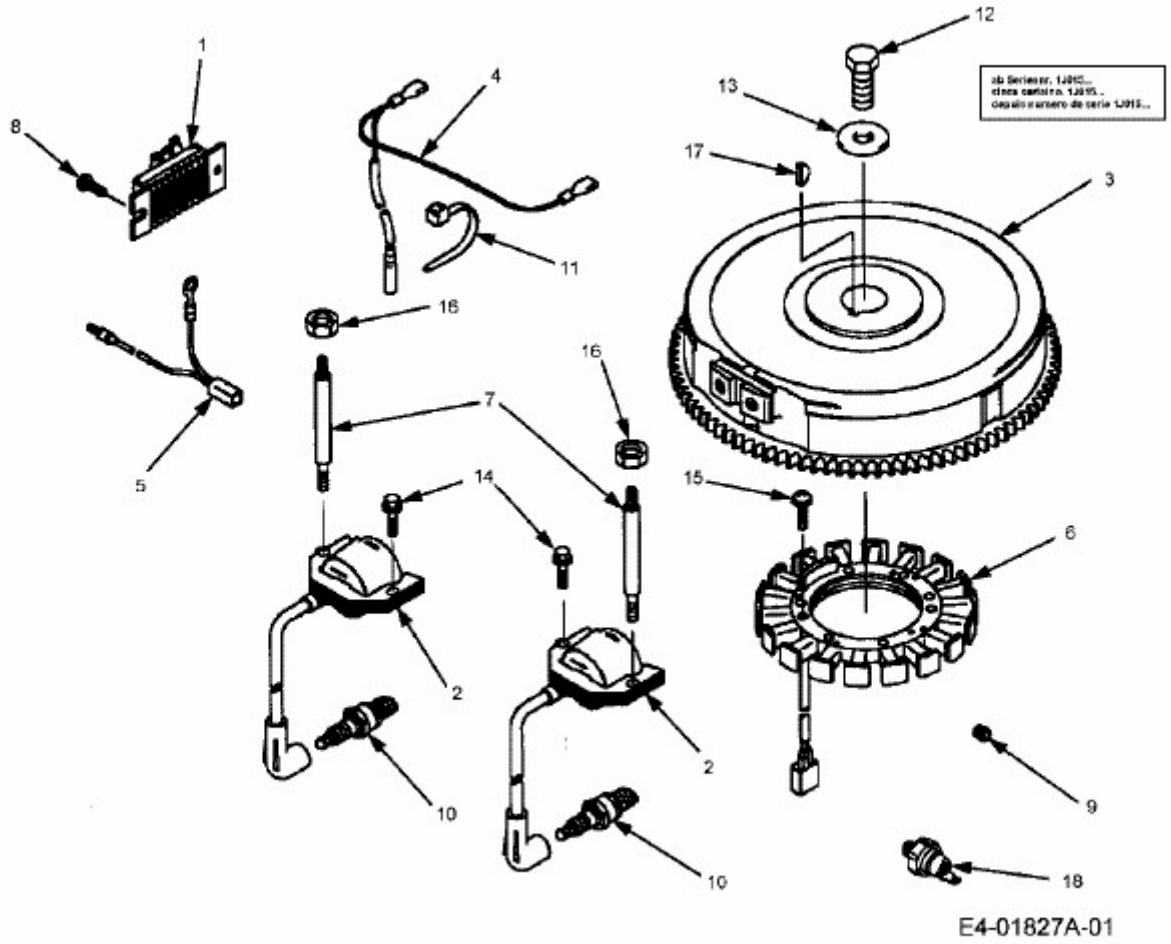RZT 50 > 17AA5D7P603 (2006) > SCHWUNGRAD, ZÜNDANLAGE