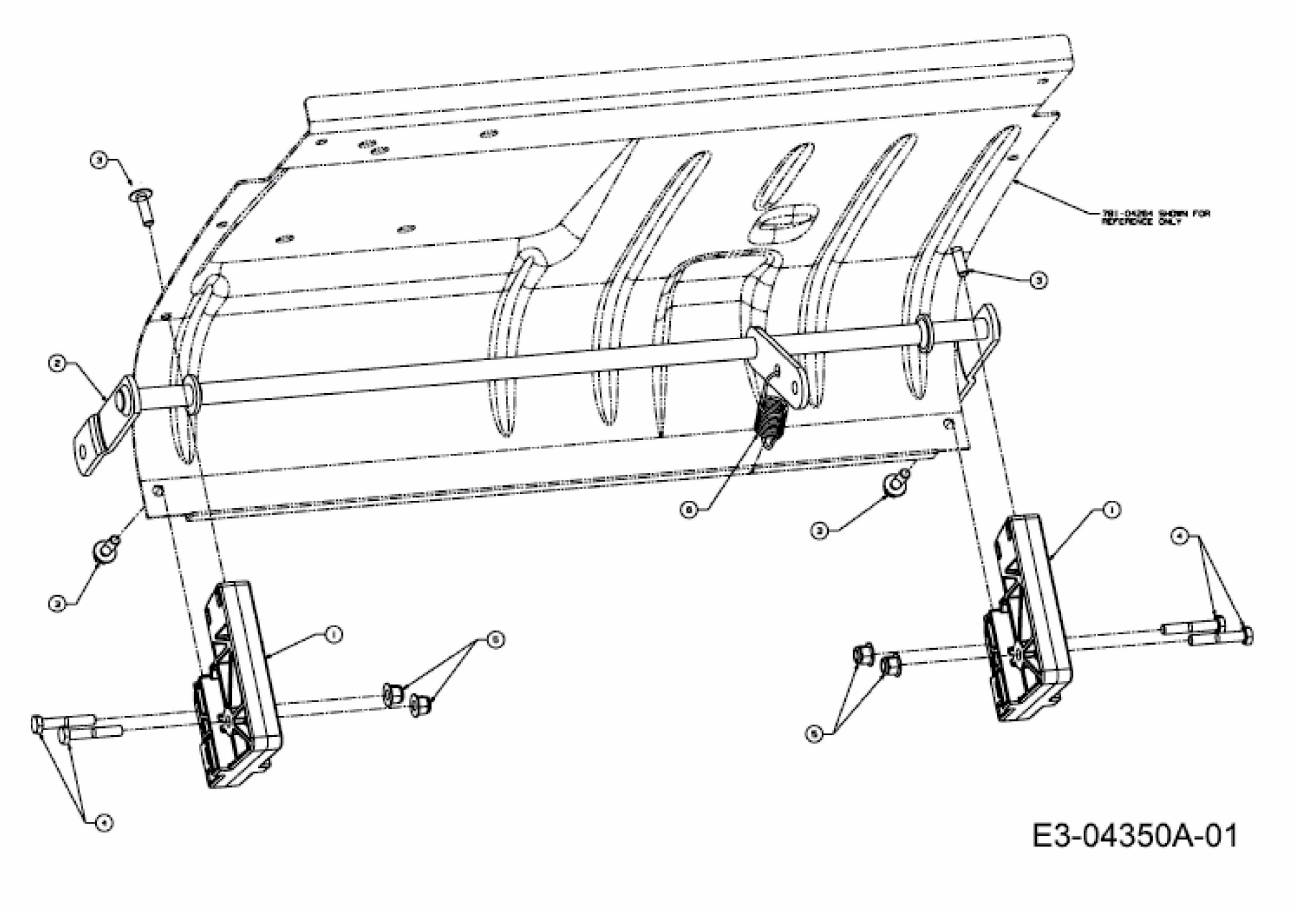
E3-04350A-01