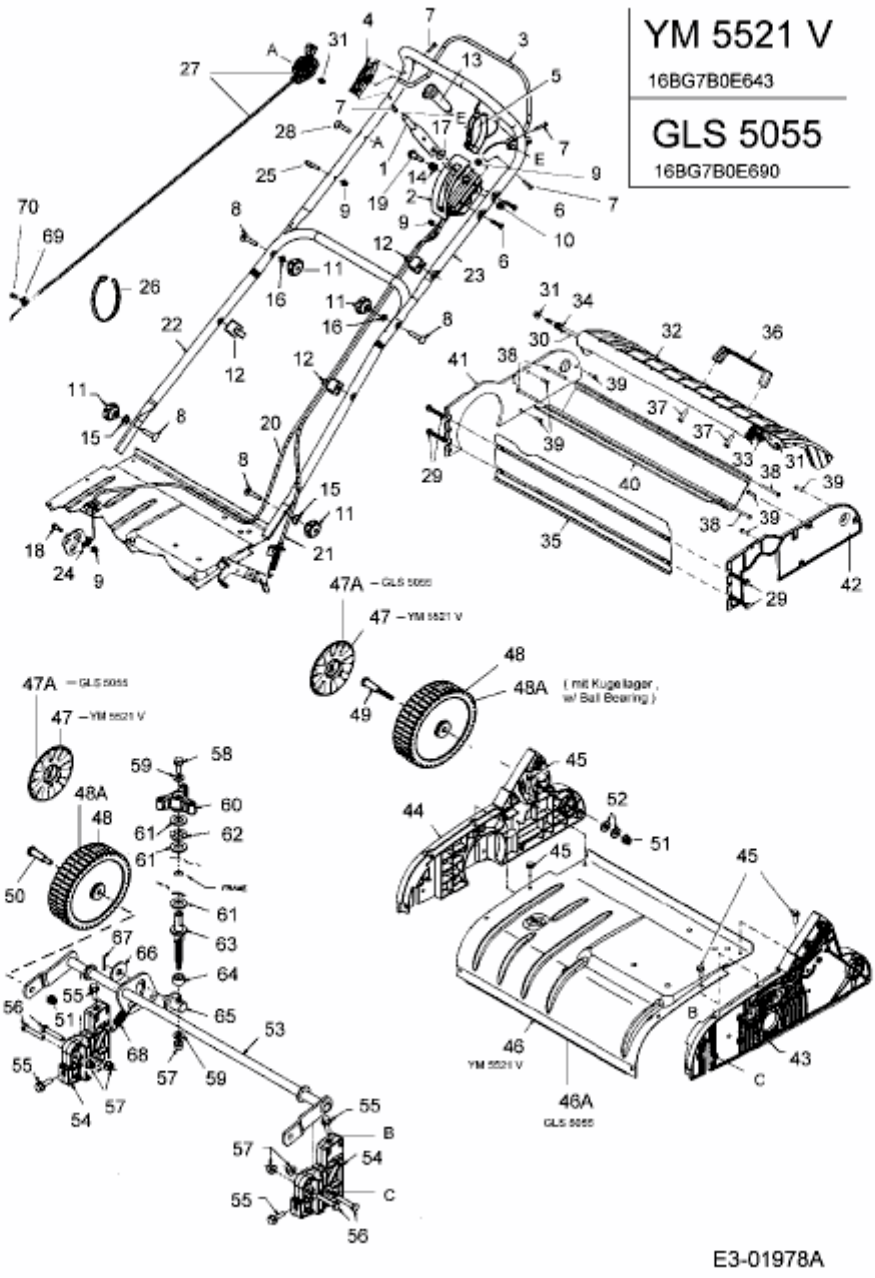GLS 5055 > 16BG7B0E690 (2005) > HOLM, HÖHENVERSTELLUNG, RÄDER