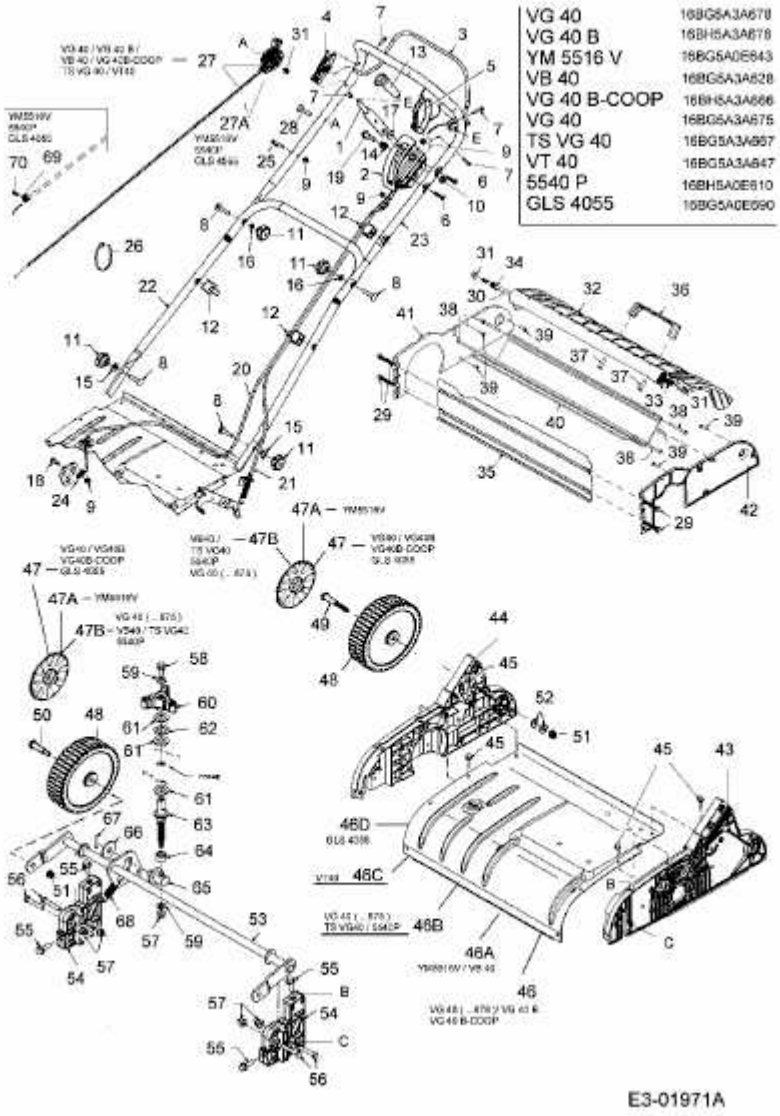YM 5516 V > 16BG5A0E643 (2005) > HOLM, HÖHENVERSTELLUNG, RÄDER