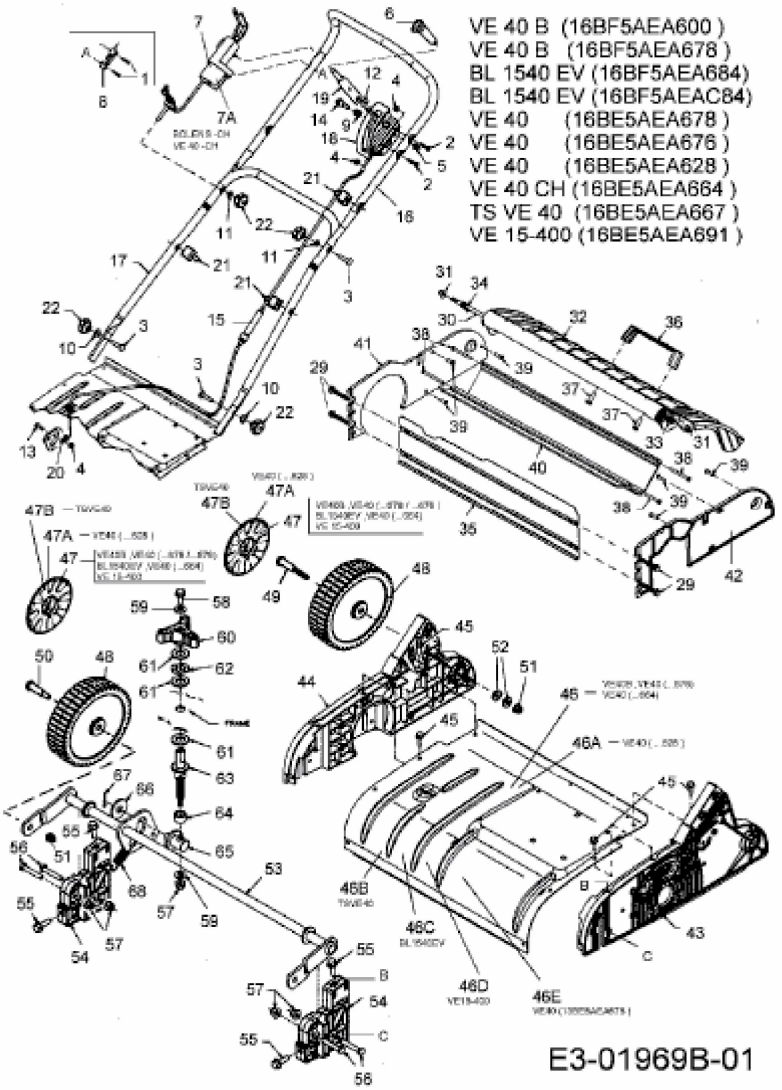VE 15-400 > 16BE5AEA691 (2006) > HOLM, RÄDER