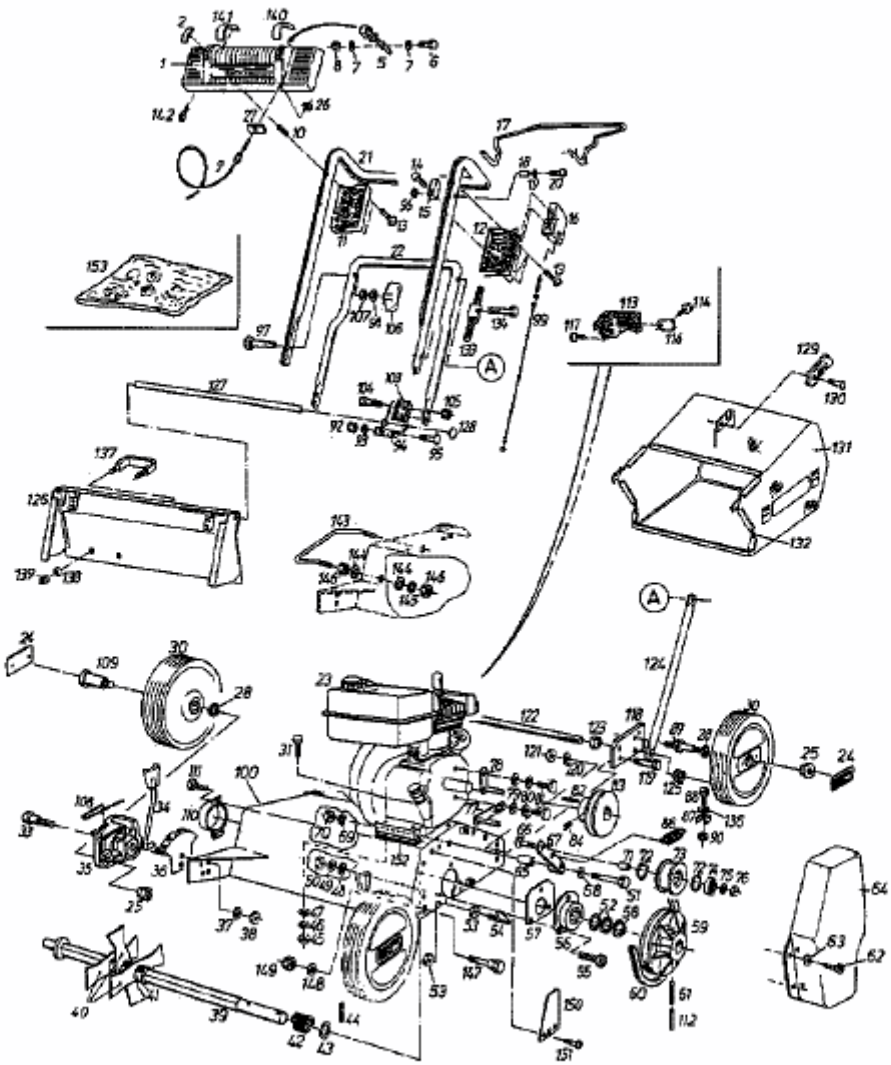MV 404 > 16APL01U690 (2000) > GRUNDGERÄT