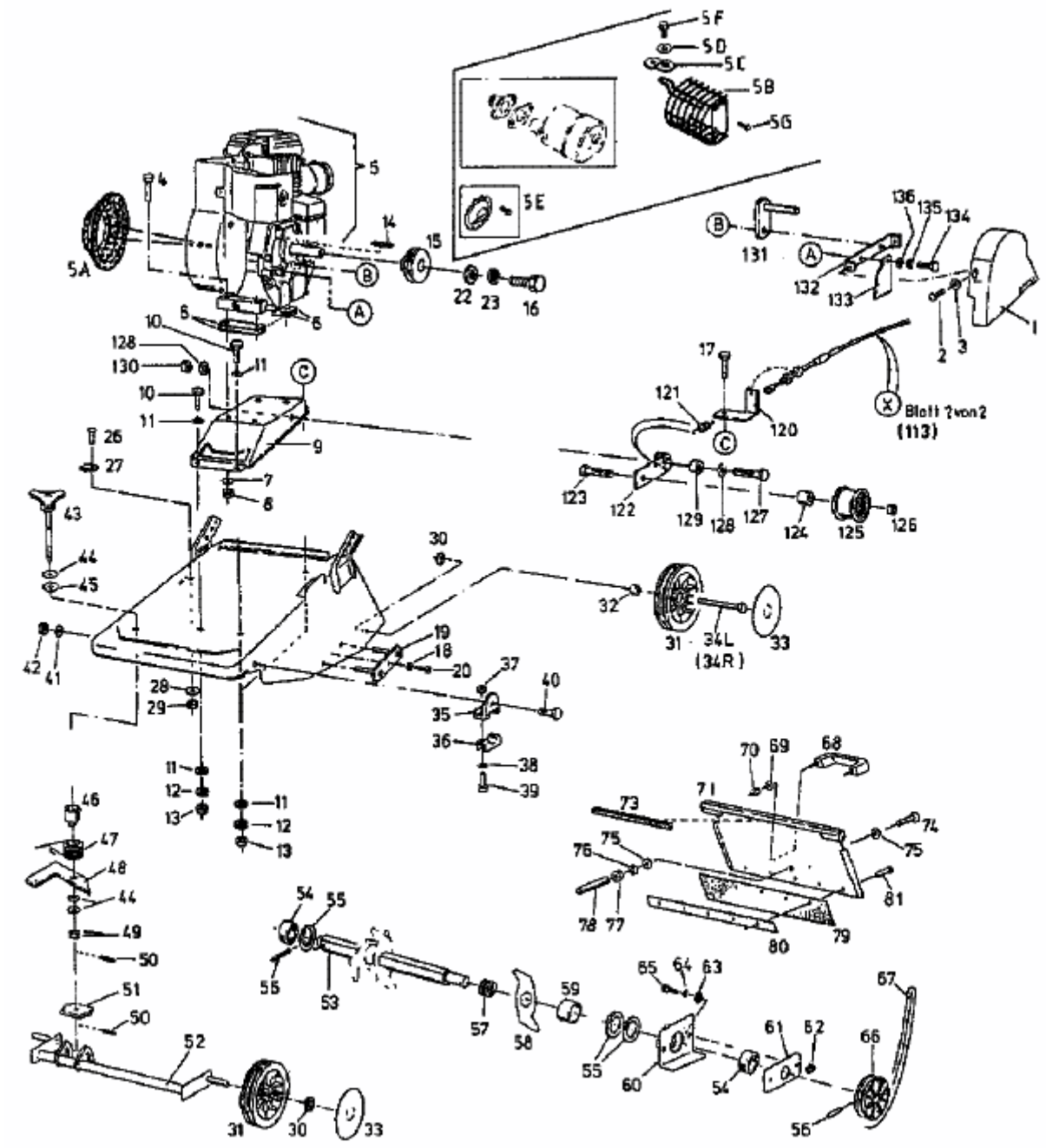VB 38 > 16APG00Y604 (1999) > KEILRIEMEN, MESSERWALZE, MOTOR, RÄDER