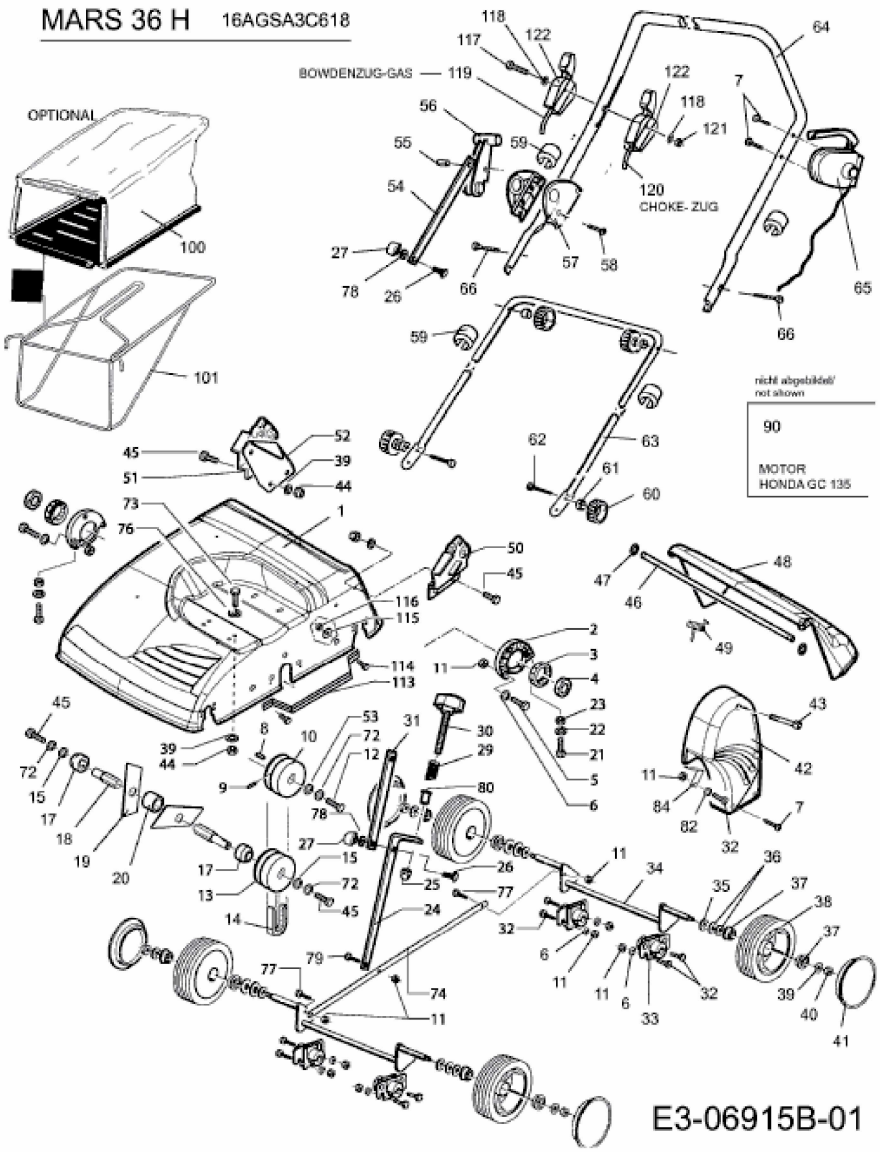MARS 36 H > 16AGSA3C618 (2012) > GRUNDGERÄT