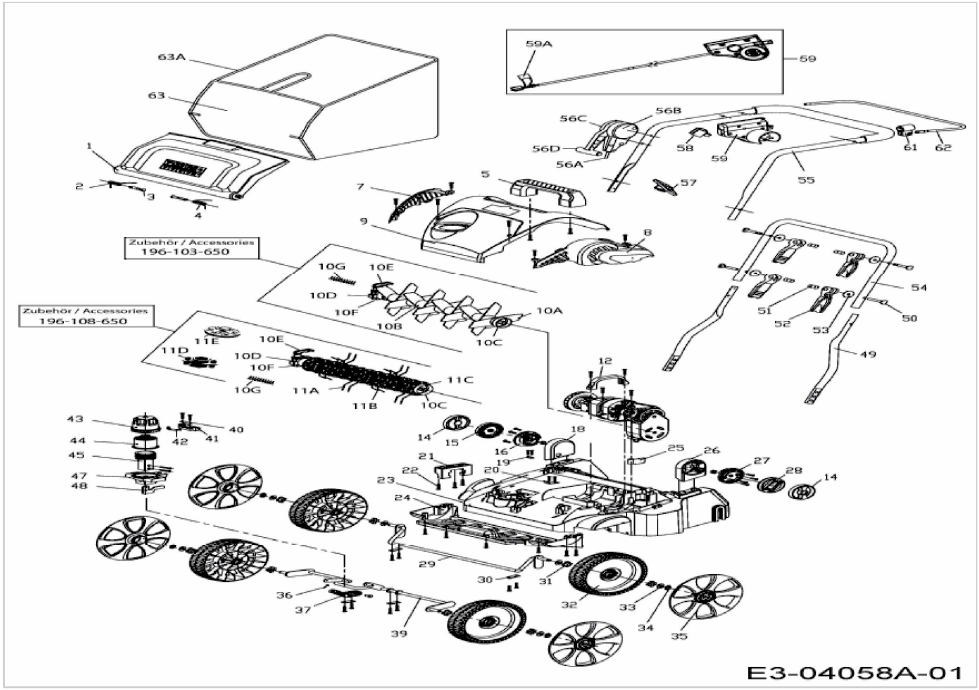VA 378 E > 16AFFHPA650 (2018) > GRUNDGERÄT