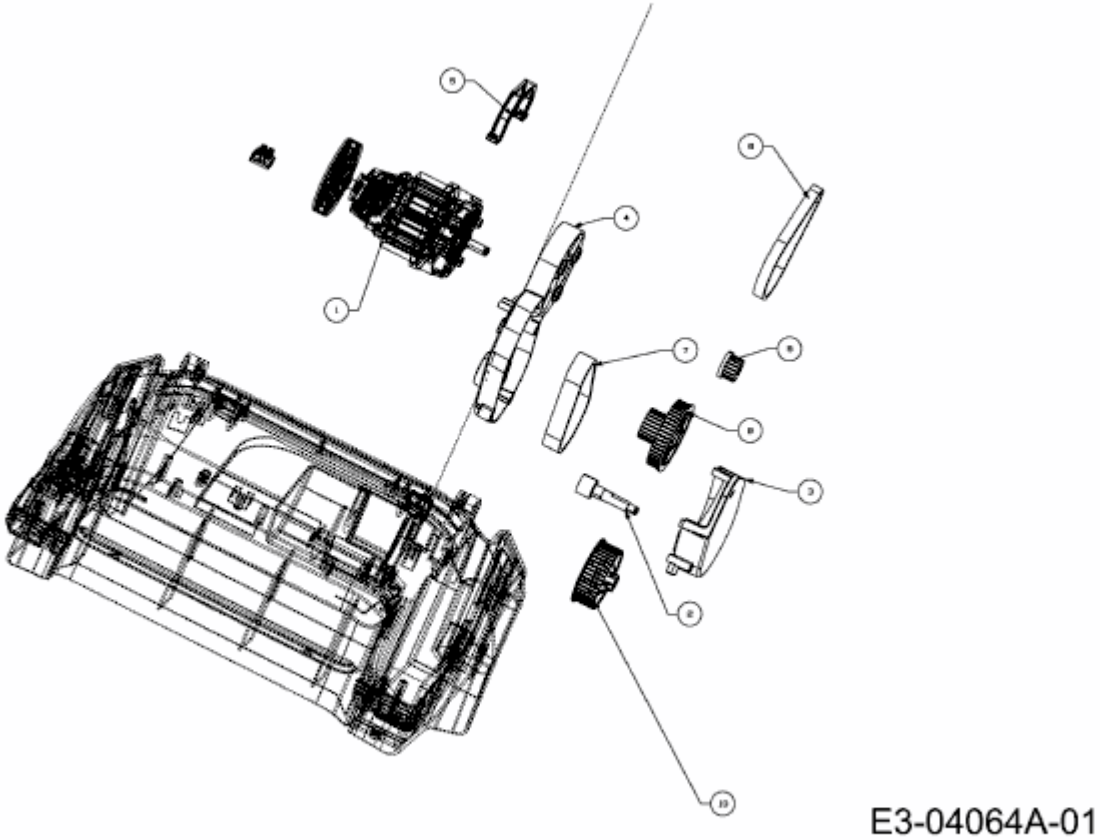VA 303 E > 16AFDFLA650 (2016) > ANTRIEB