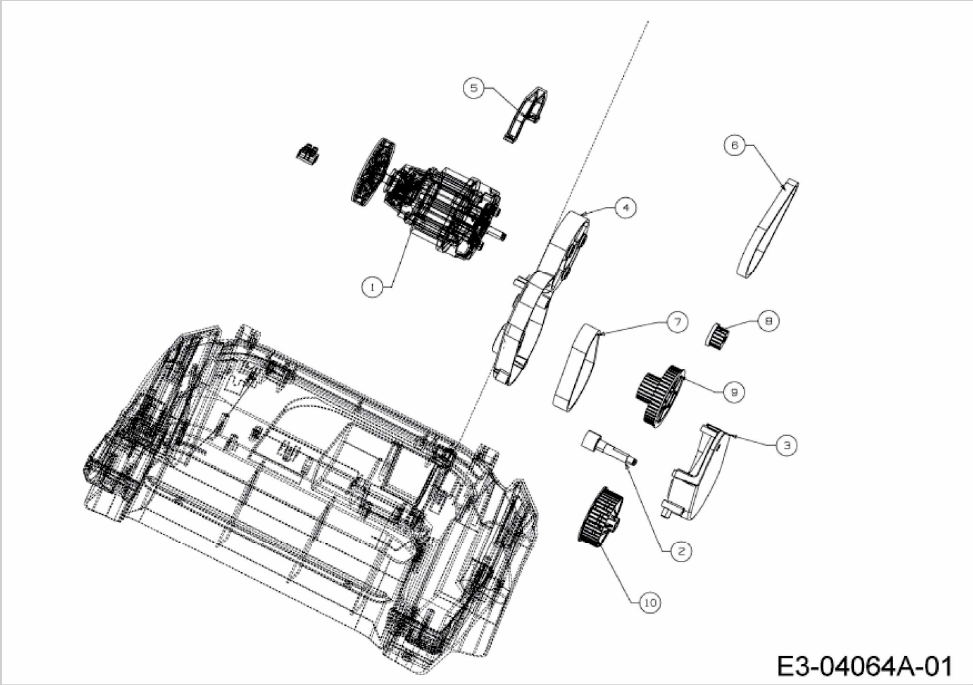
5
6
4
1
7
8
9
3
2
10
E3-04064A-01