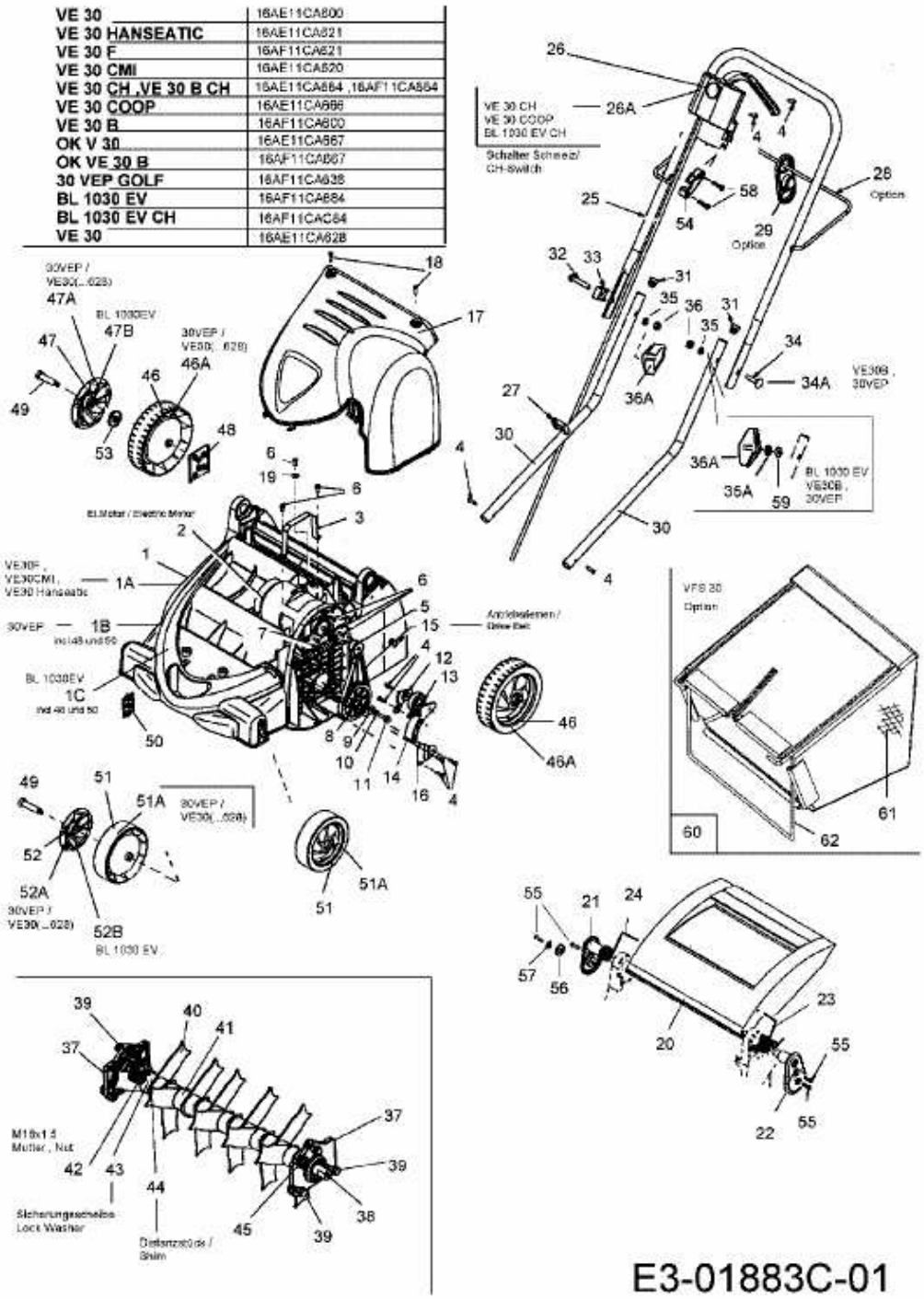VE 30 > 16AF11CA600 (2007) > GRUNDGERÄT