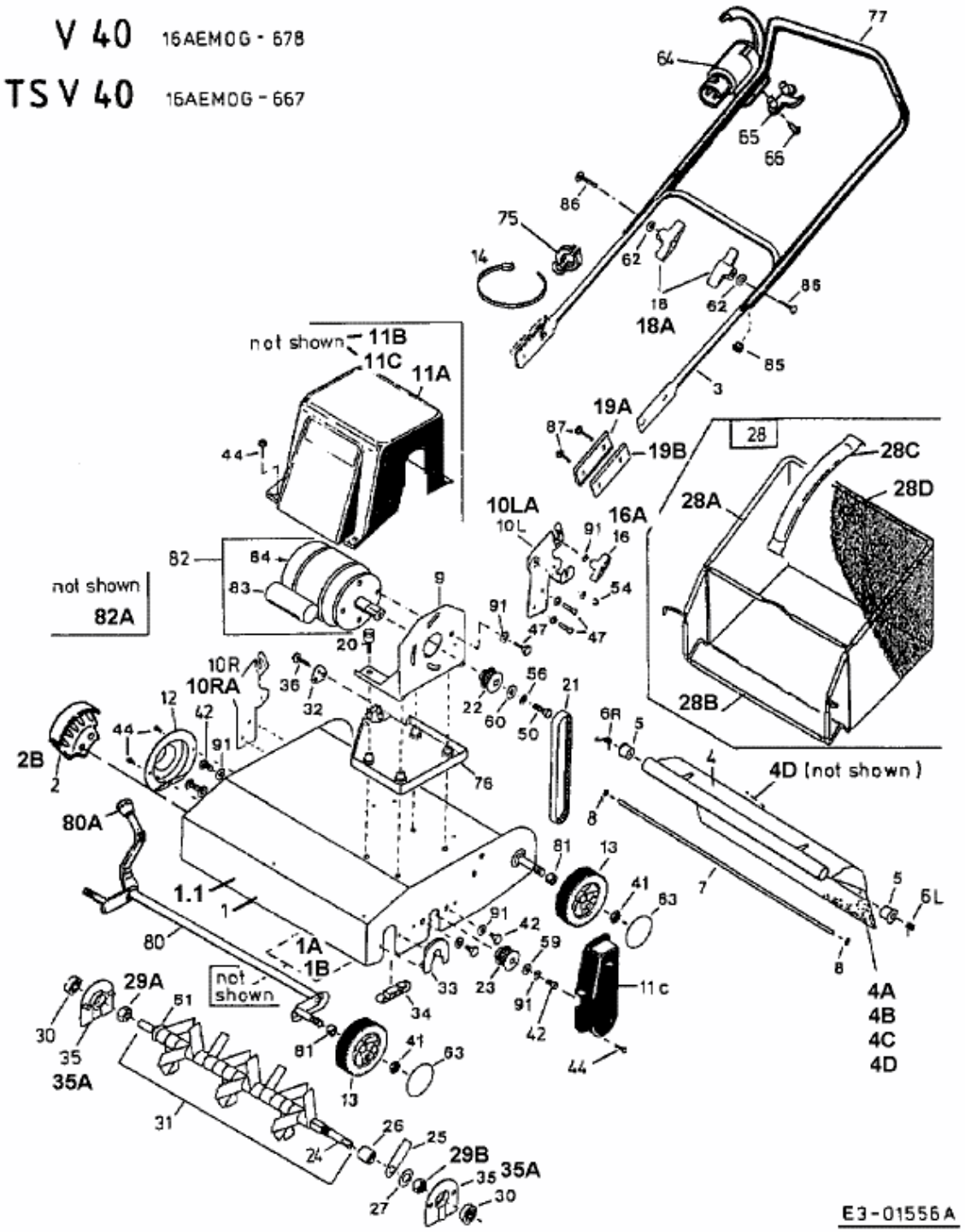V 40 > 16AEM0G-678 (2001) > GRUNDGERÄT