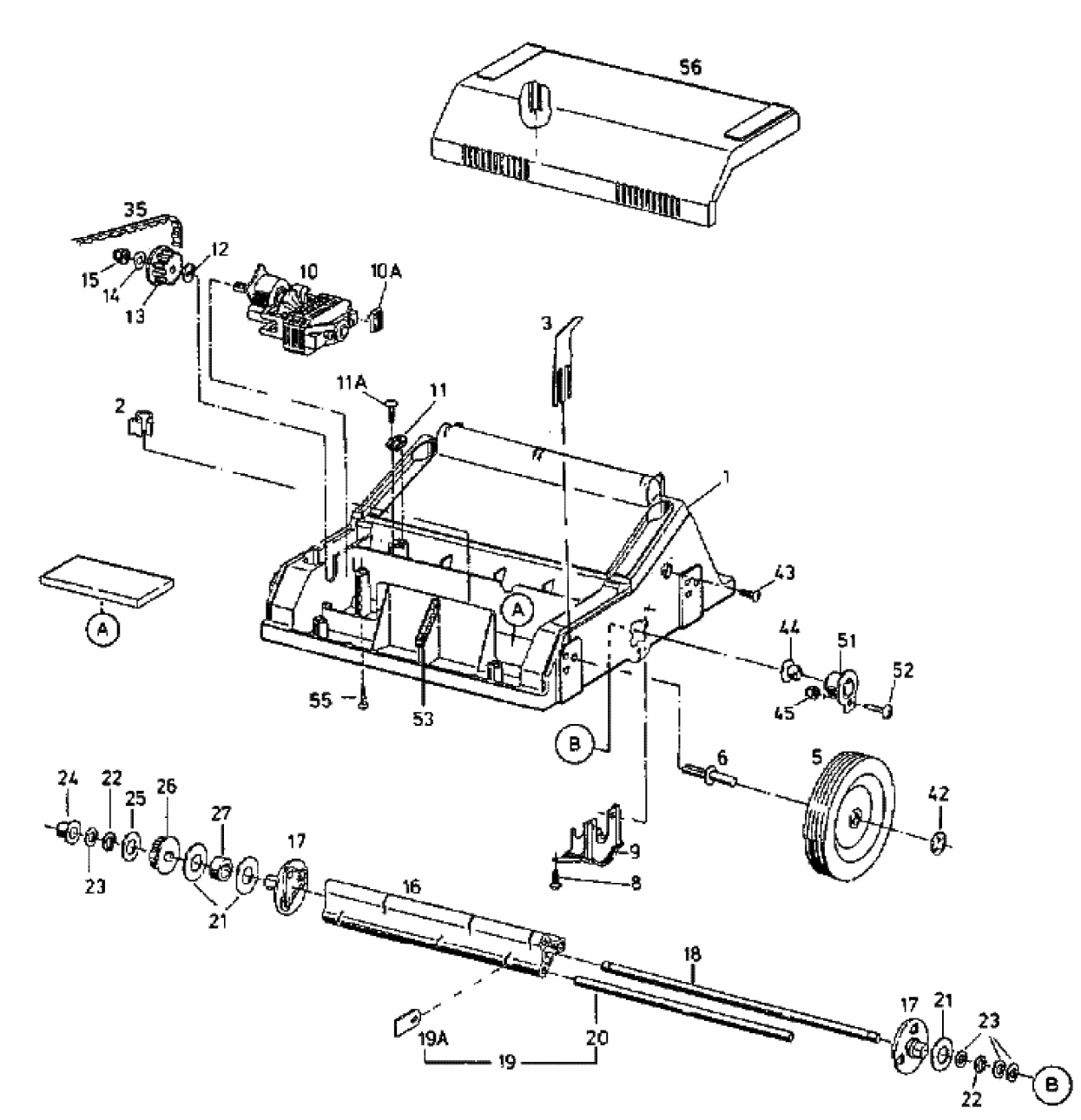V 28 > 16AED0I-667 (2001) > GETRIEBE