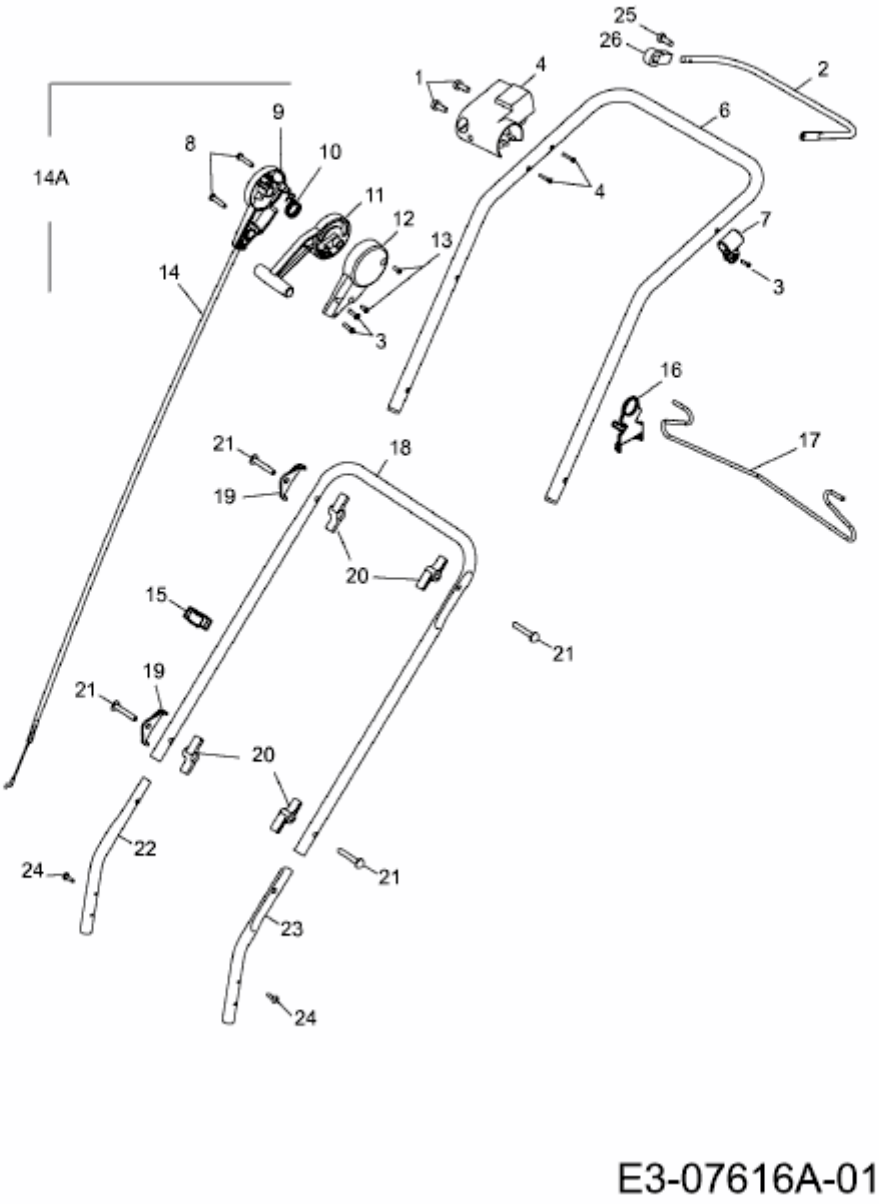EXPERT UV 34 E > 16AECDHAC50 (2012) > GRIFF, SCHALTER