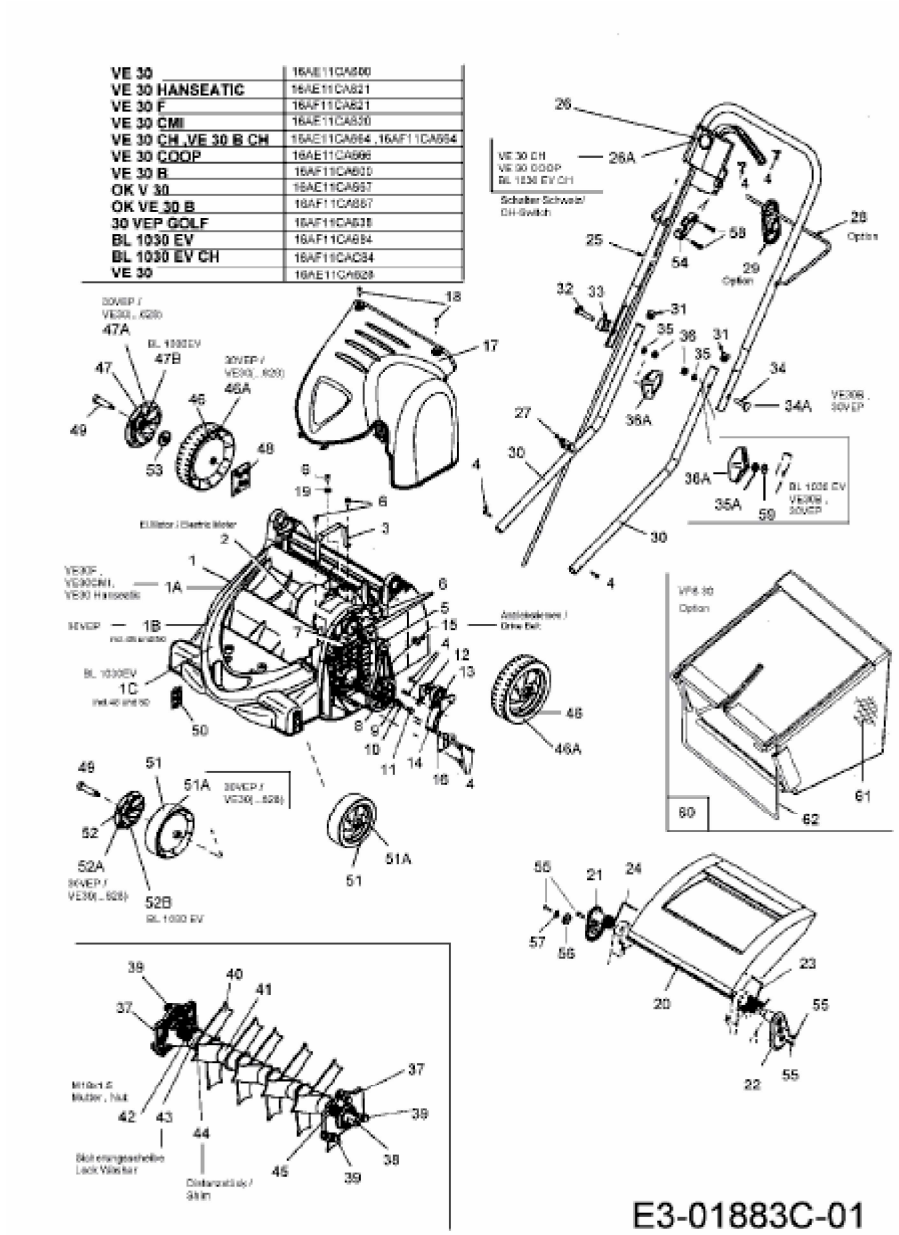VE 30 > 16AE11CA628 (2008) > GRUNDGERÄT