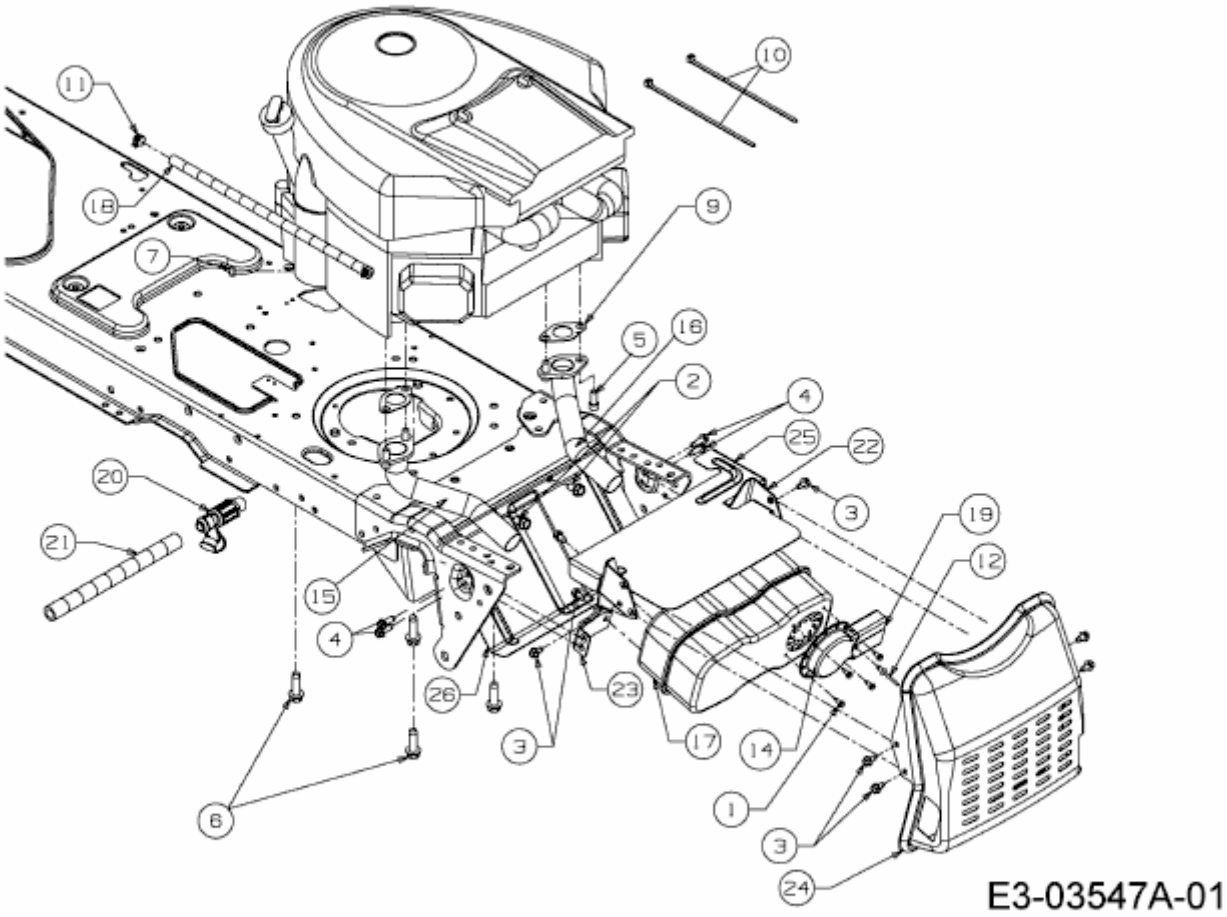AH 8220 > 14BU804H643 (2004) > MOTORZUBEHÖR