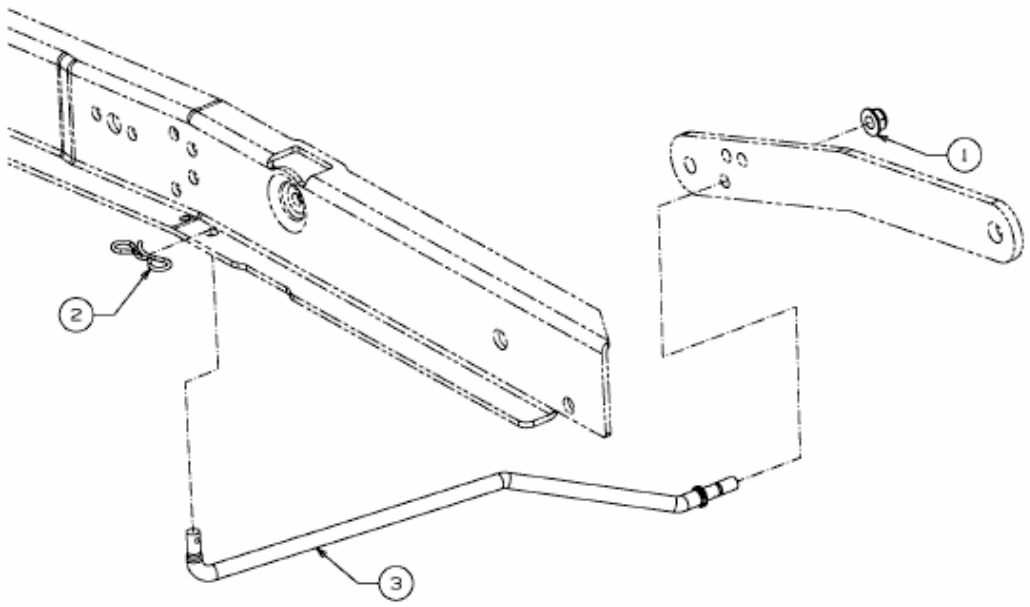

E3-02859A-01