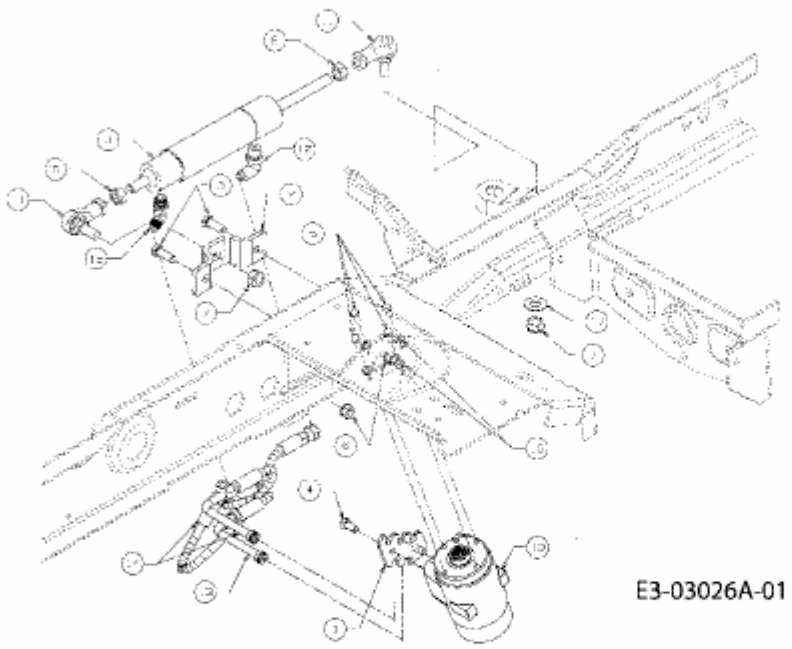
E3-03026A-01