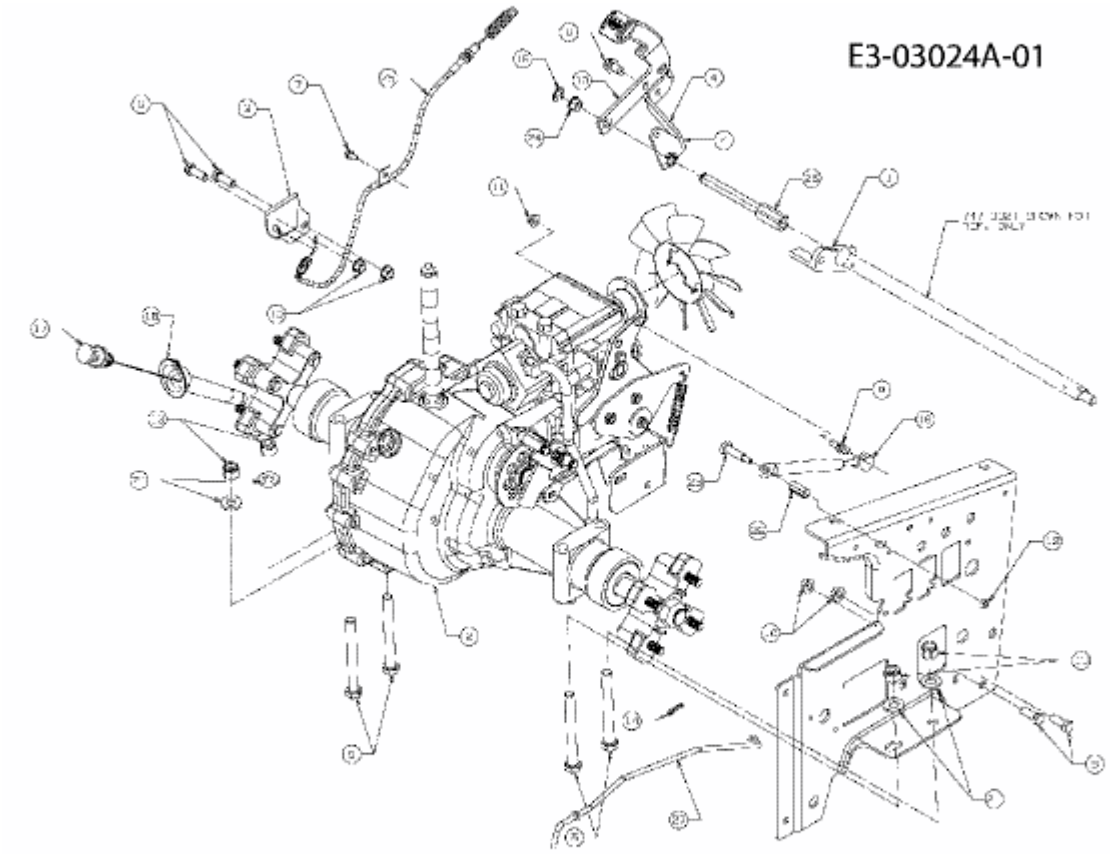14B-692-603 (2008) > GETRIEBE, HYDROSTAT