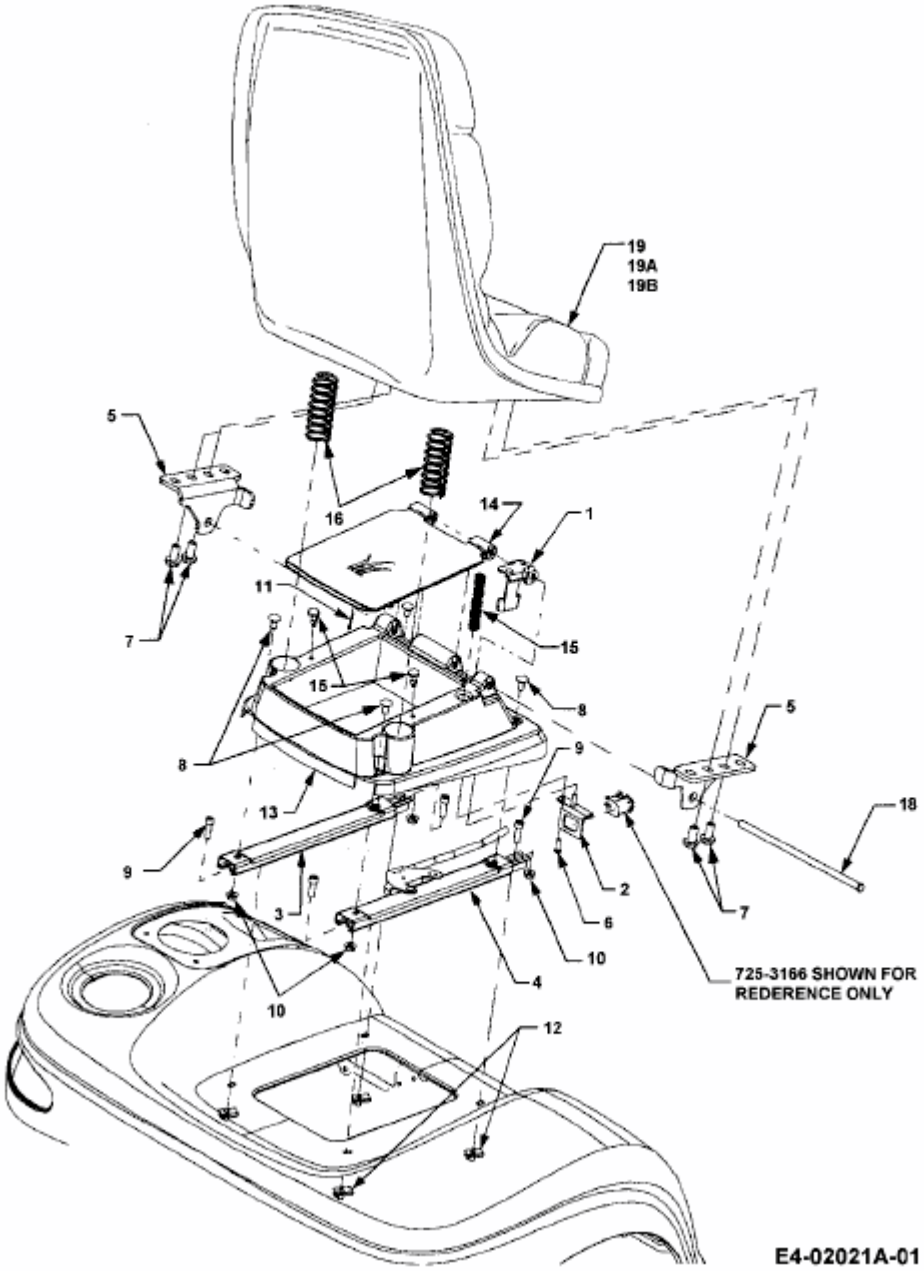14B-646-603 (2000) > SITZ, SITZTRÄGER