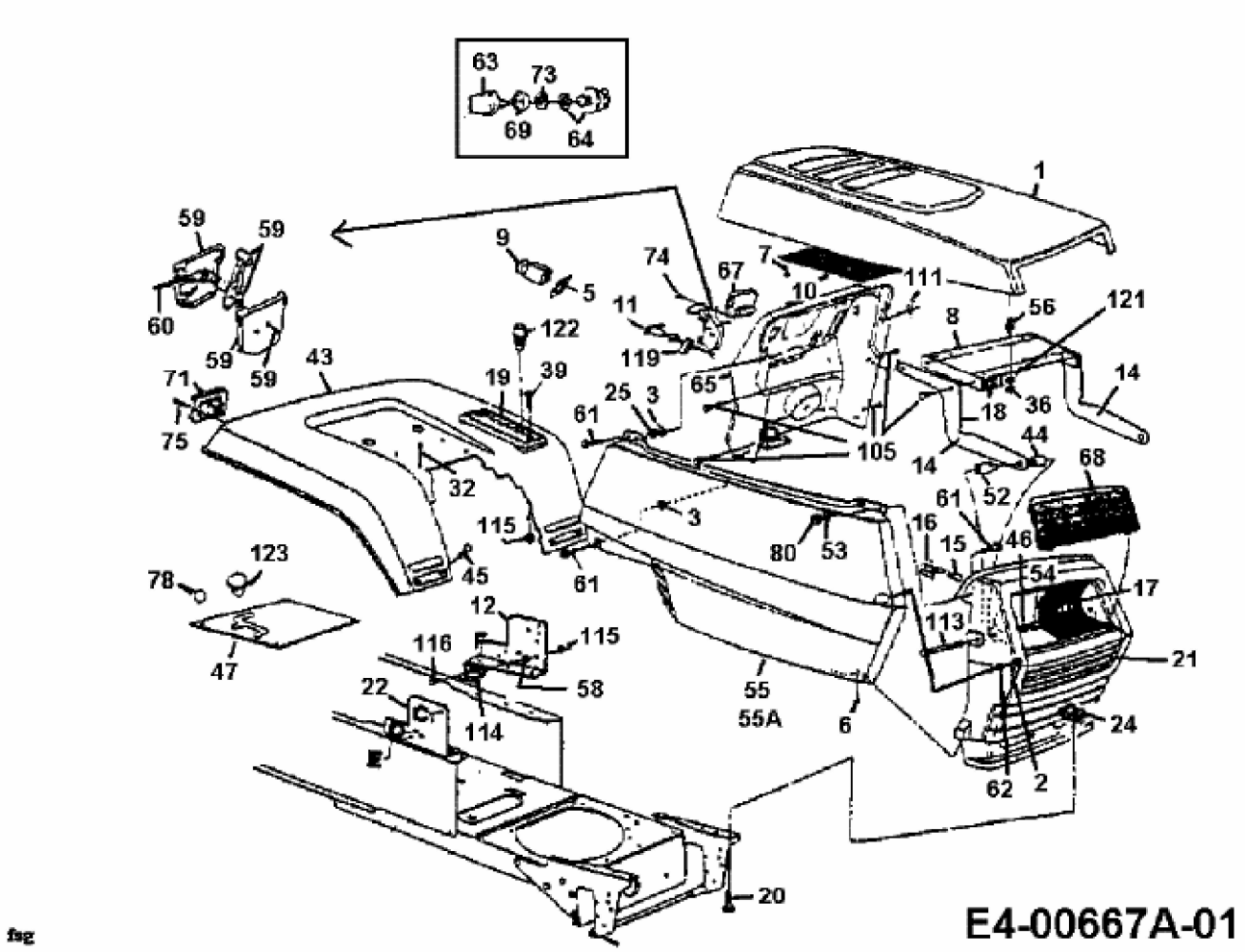GT 180 > 14AU846H679 (1997) > ARMATURENBRETT, MOTORHAUBE 6-STYLE, SITZWANNE