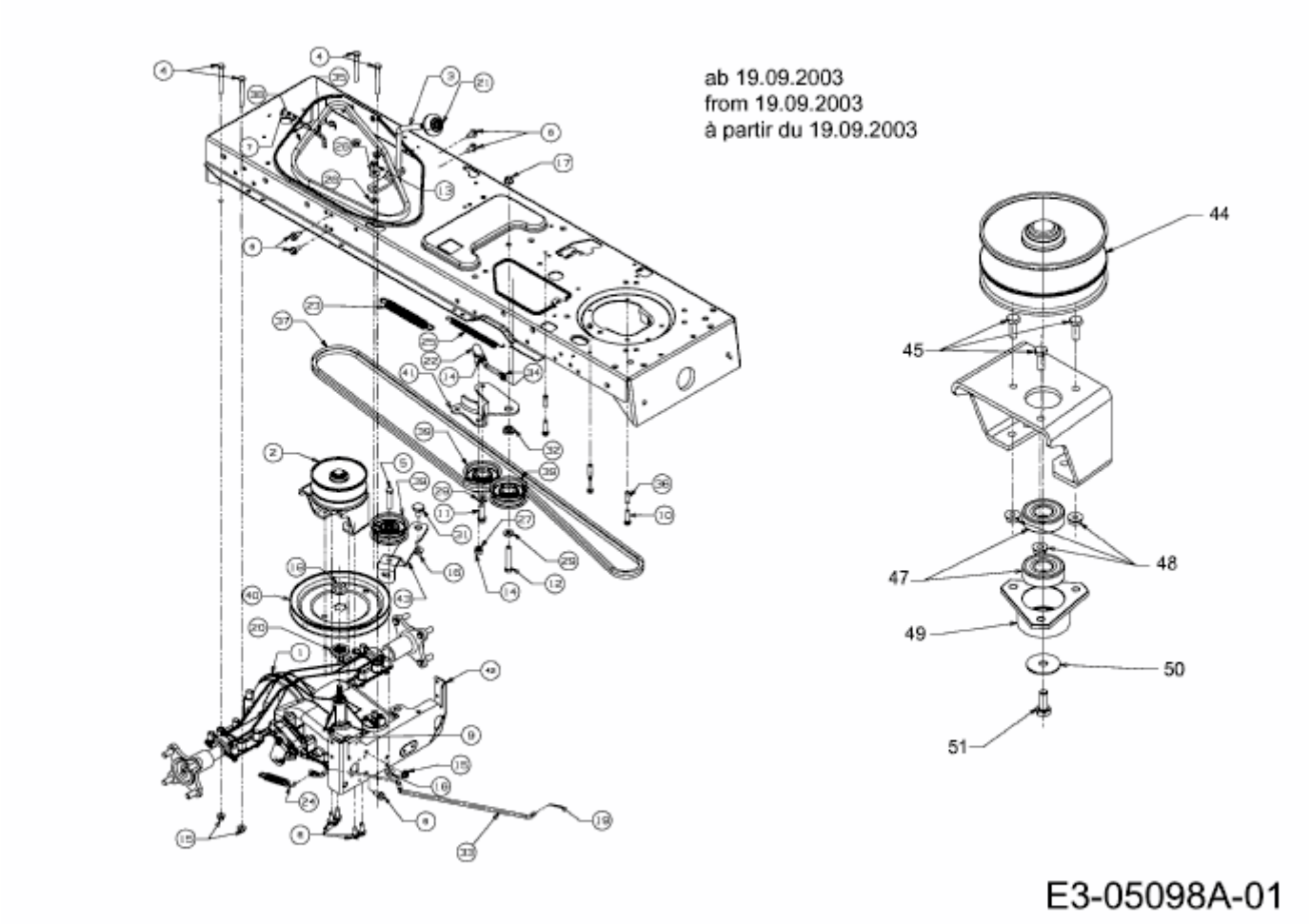XLX 117 SAL > 14AU806H690 (2004) > FAHRANTRIEB AB 19.09.2003