ab 03.07.2000
from 03.07.2000
à partir du 03.07.2000

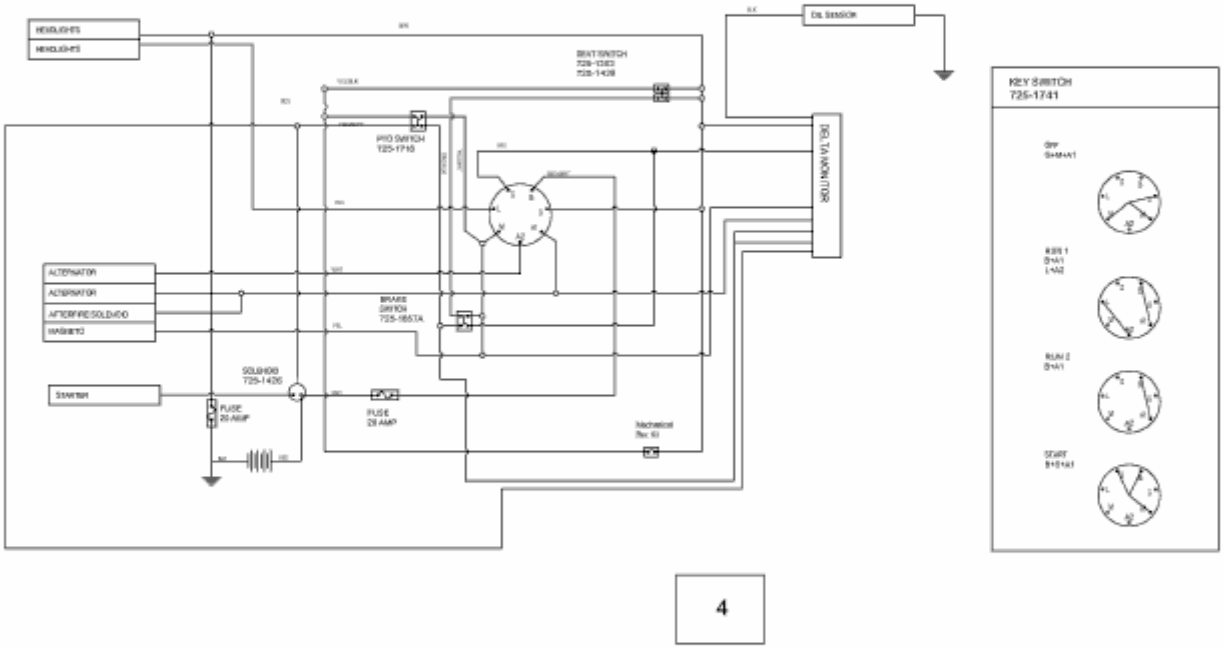

4

E3-02250A-04