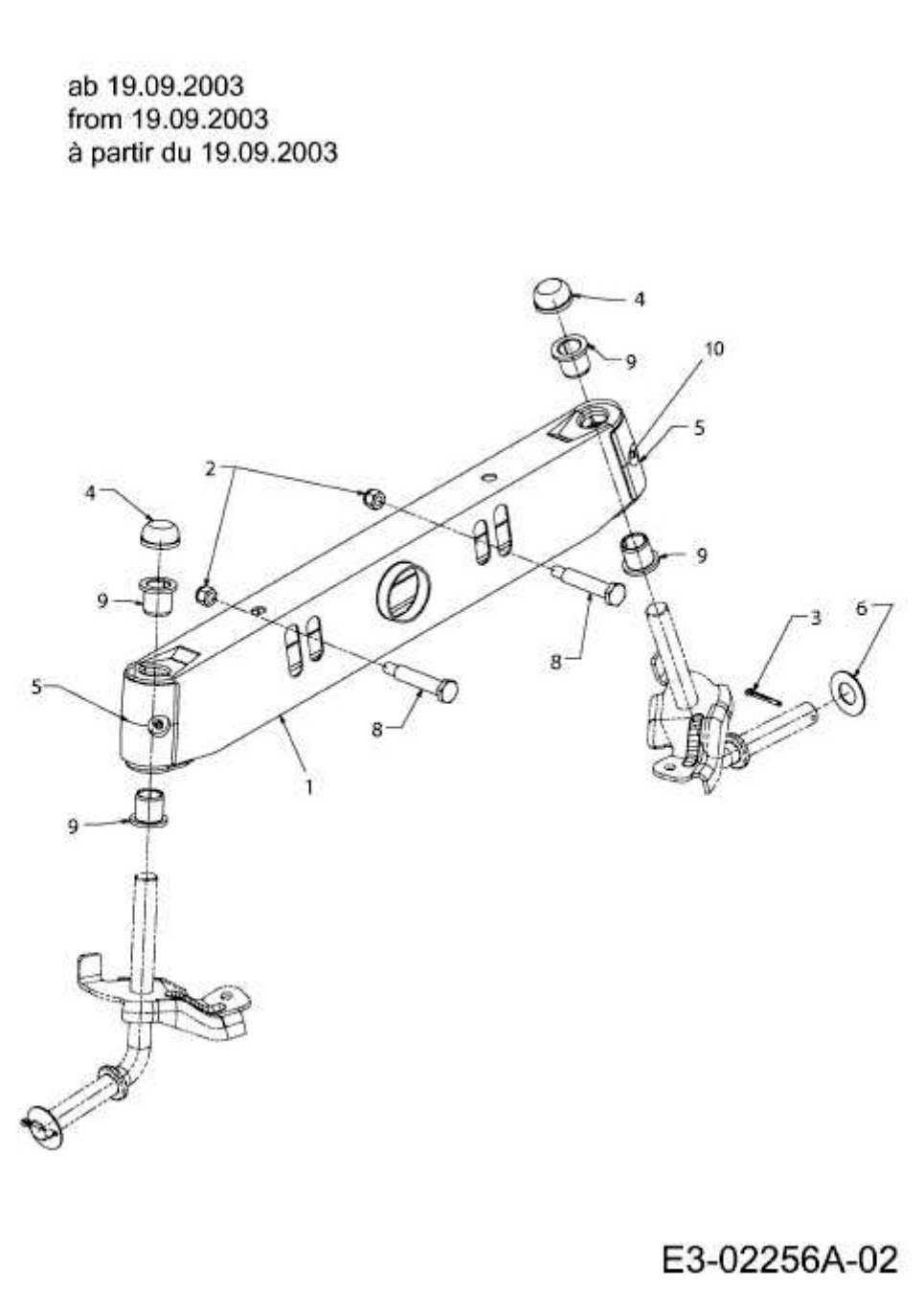
ab 19.09.2003
from 19.09.2003
à partir du 19.09.2003
4
9
10
5
2
4
9
9
3
6
8
5
8
1
9
E3-02256A-02