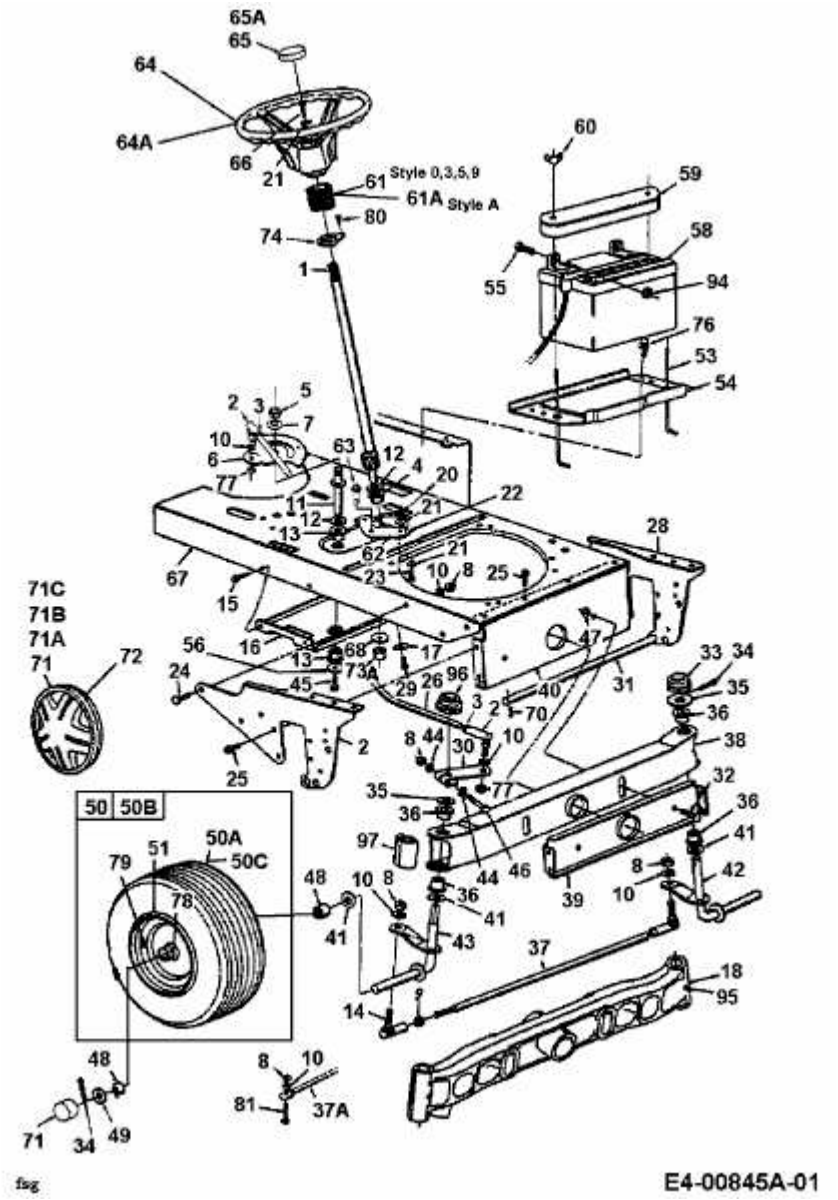G 185 > 14AJ848H678 (1999) > VORDERACHSE