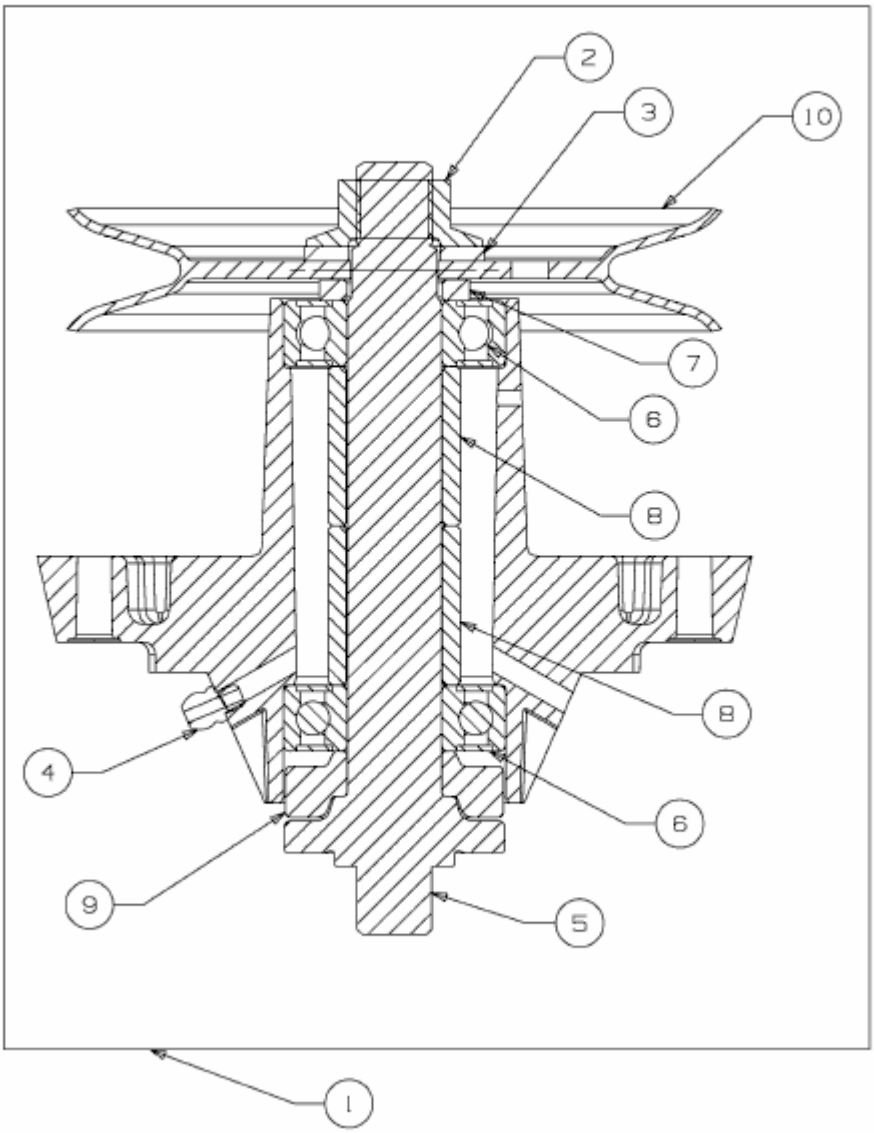

E3-04606B-01