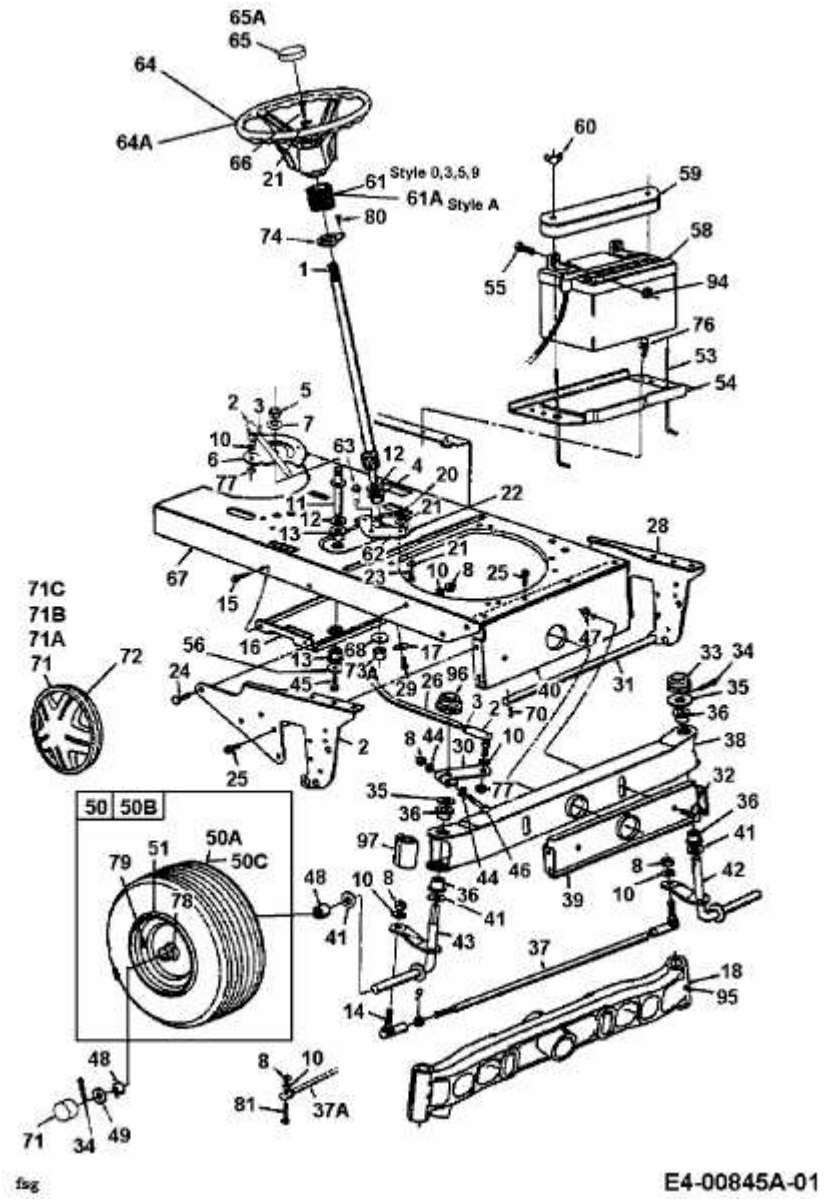G 200 > 14AI848H678 (2001) > VORDERACHSE