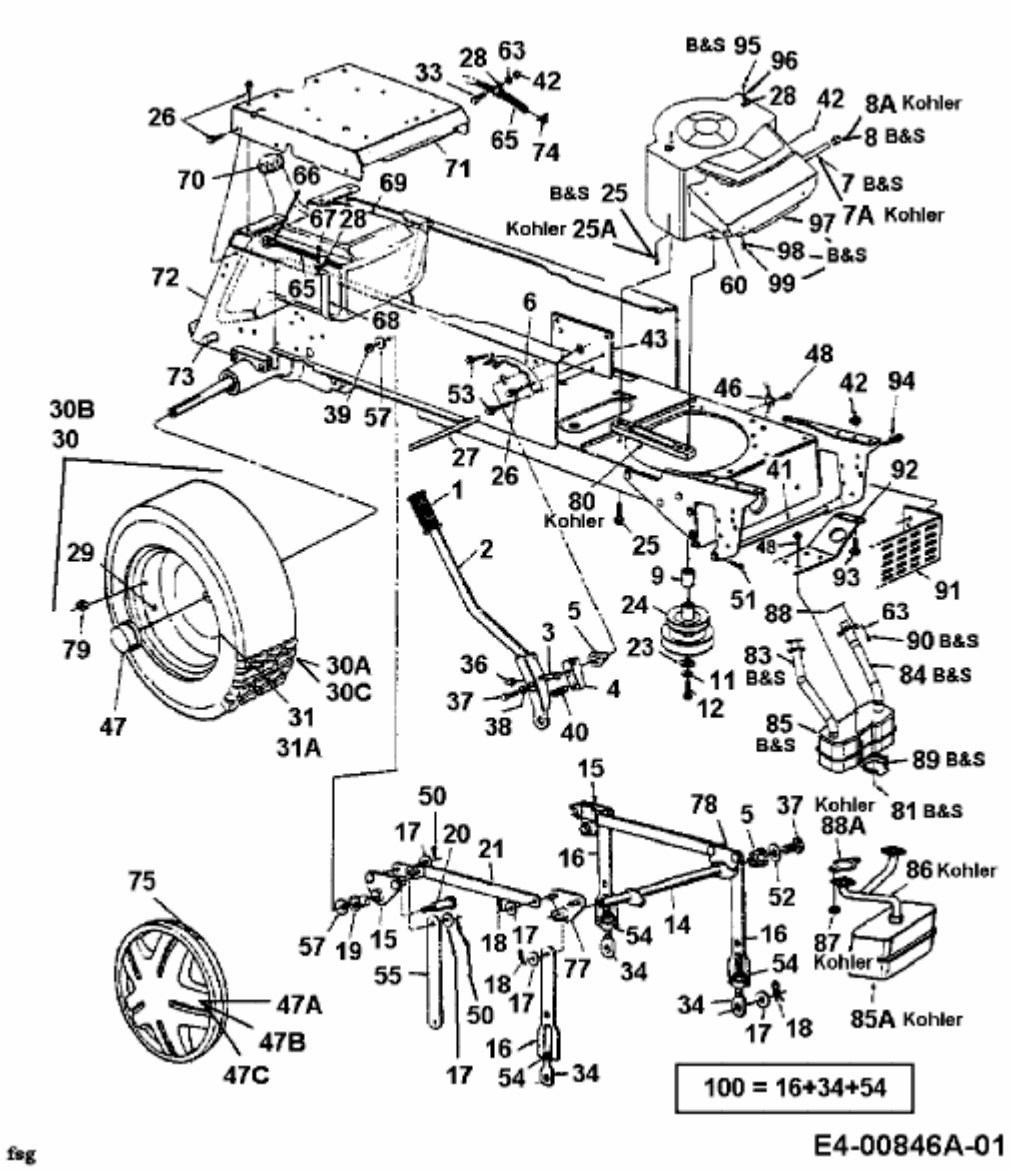G 185 > 14AI848H678 (2000) > MÄHWERKSAUSHEBUNG, RAHMEN HINTEN, RÄDER HINTEN