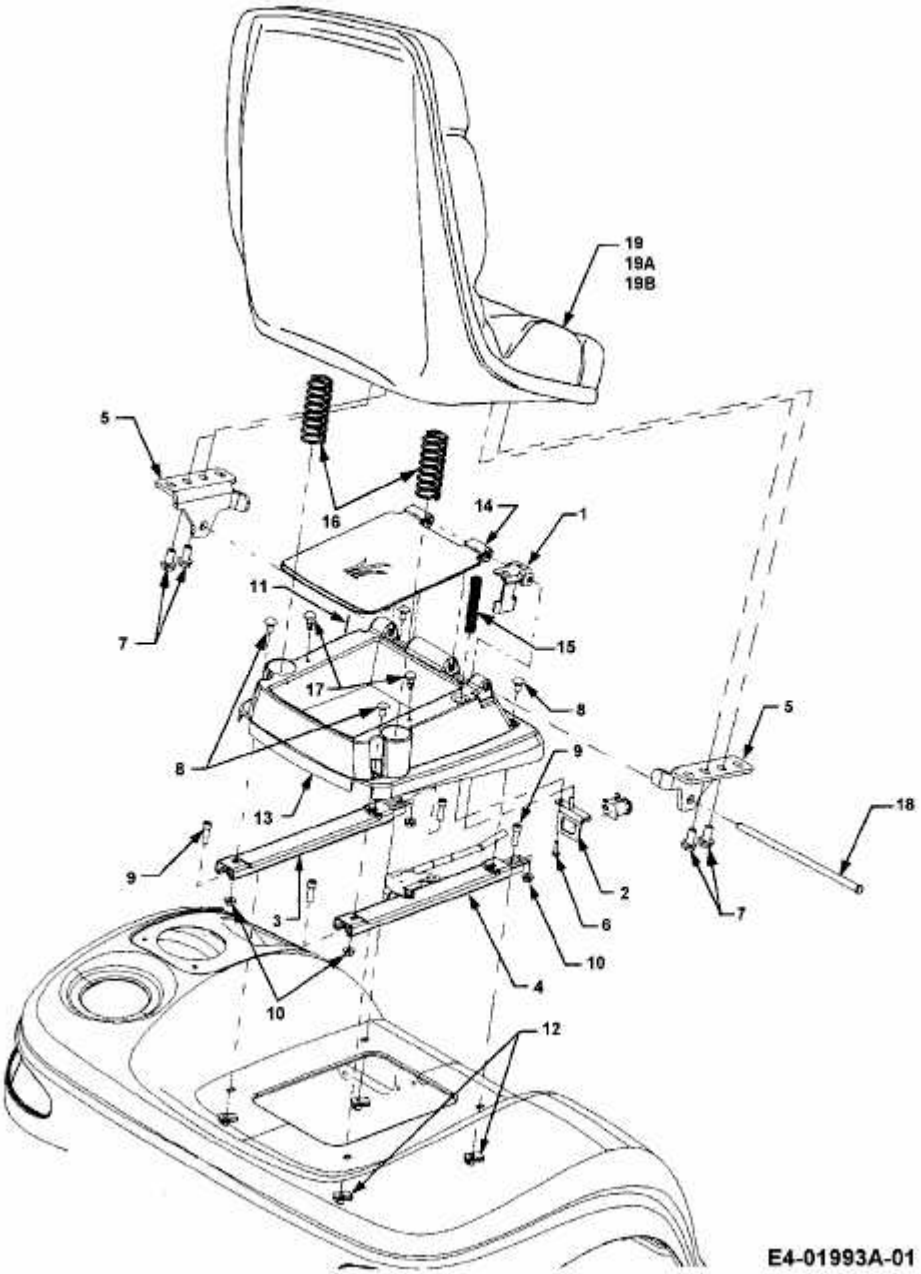14A-676-100 (1998) > SITZ, SITZTRÄGER