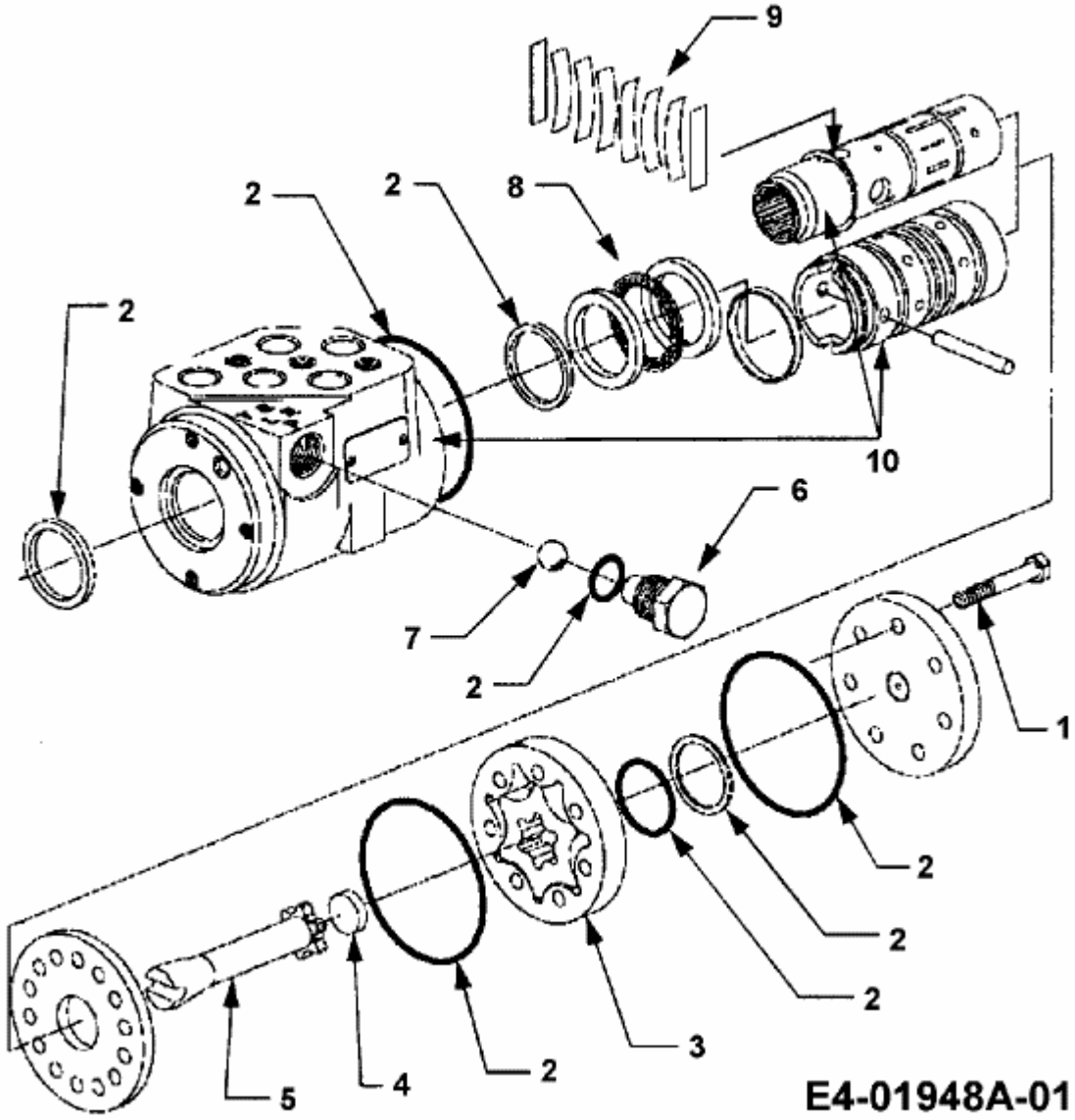
9
2
2
8
2
10
6
7
2
1
2
2
2
3
2
4
5
E4-01948A-01