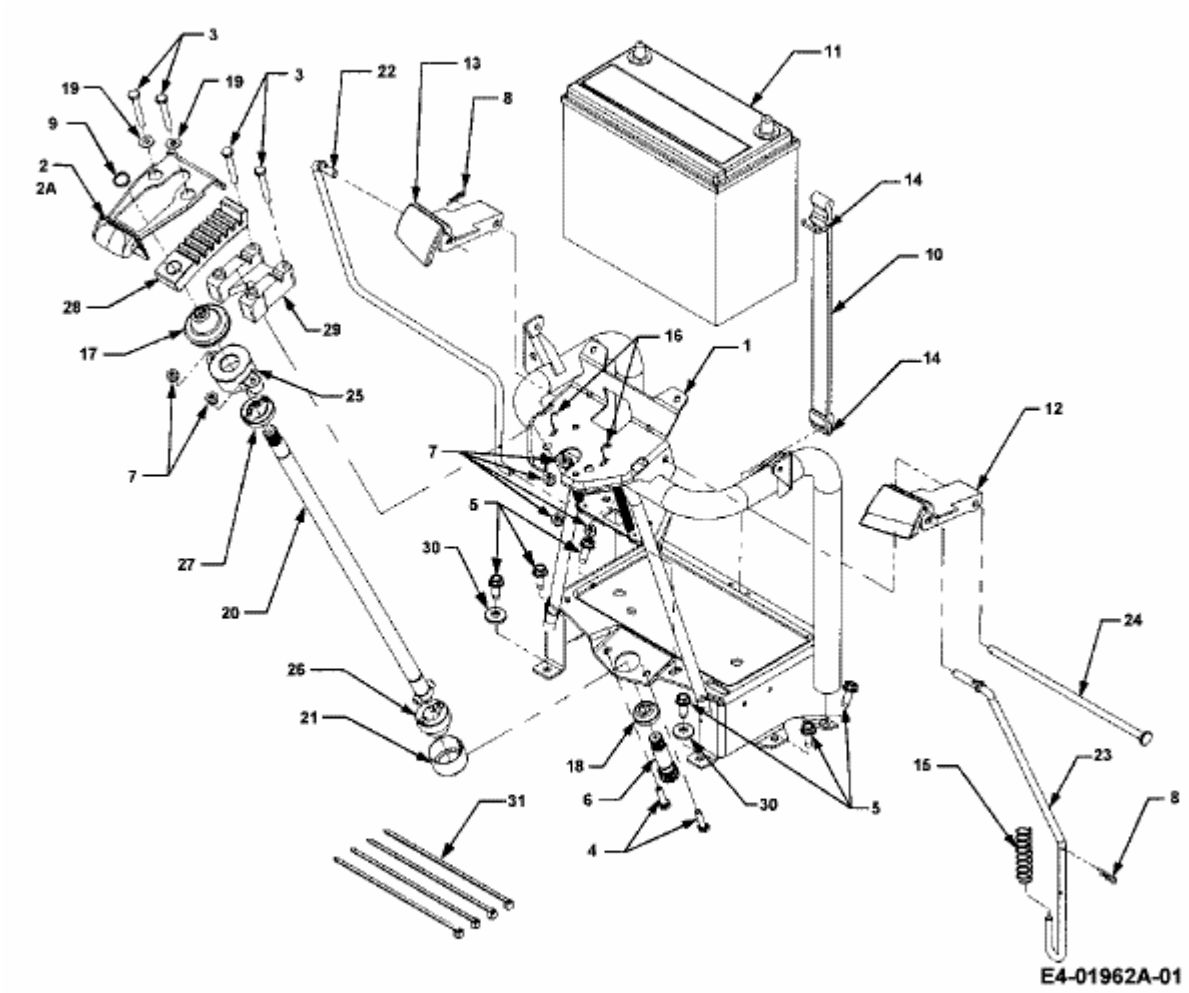14A-672-603 (2001) > BATTERIE, LENKSÄULE