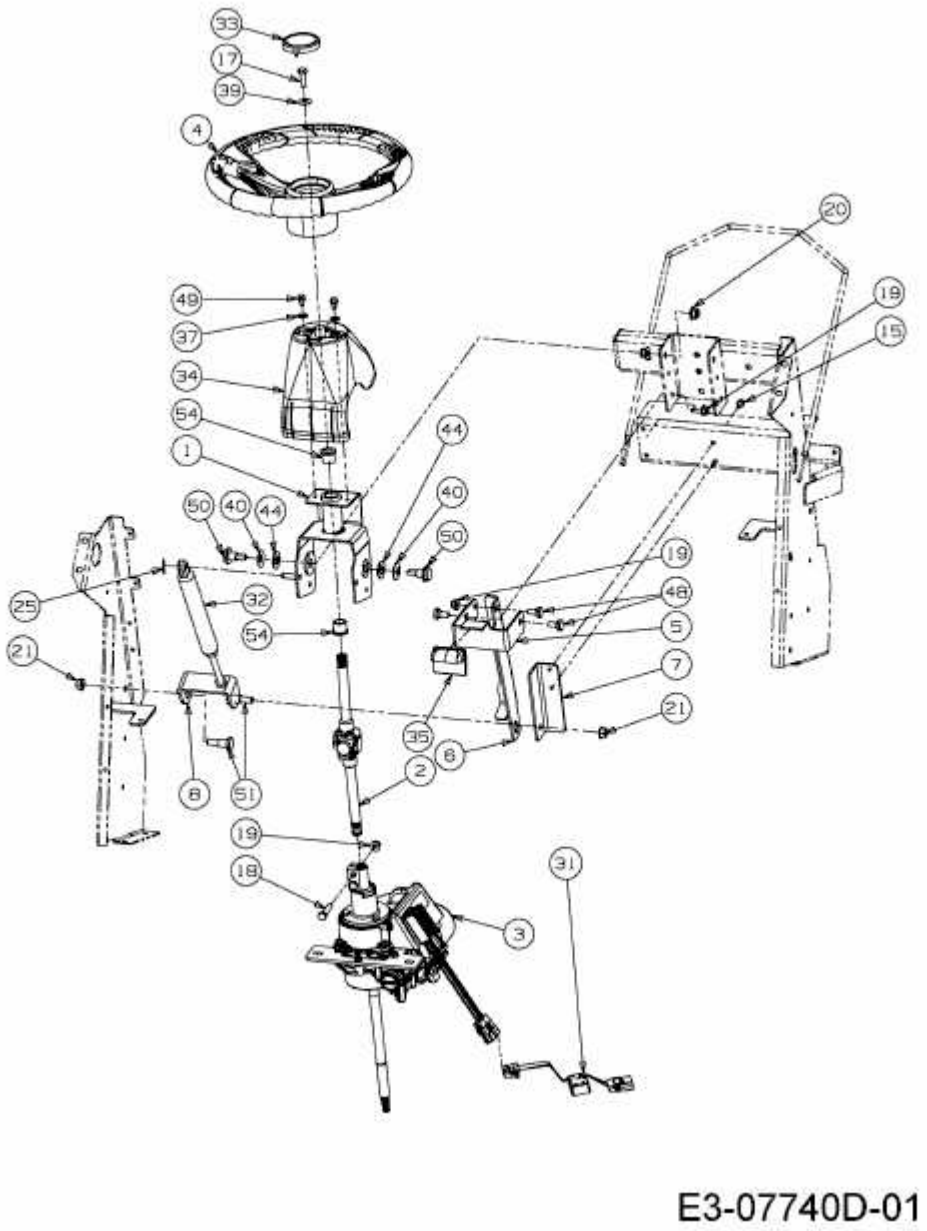
33
17
39
4
20
49
37
19
15
34
54
44
1
50
40
44
40
50
19
25
32
48
54
5
21
7
21
35
6
2
8
51
19
31
18
3
E3-07740D-01