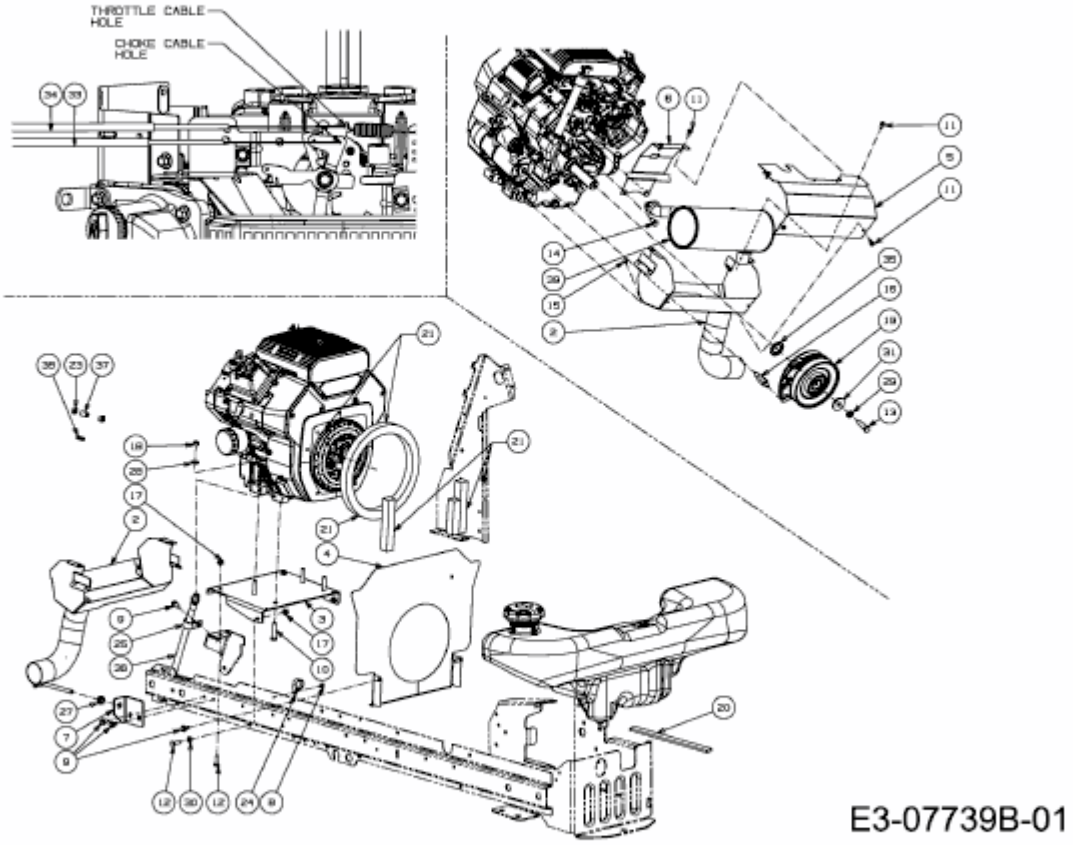14A-3GE-603 (2013) > ELEKTROMAGNETKUPPLUNG, MOTORZUBEHÖR