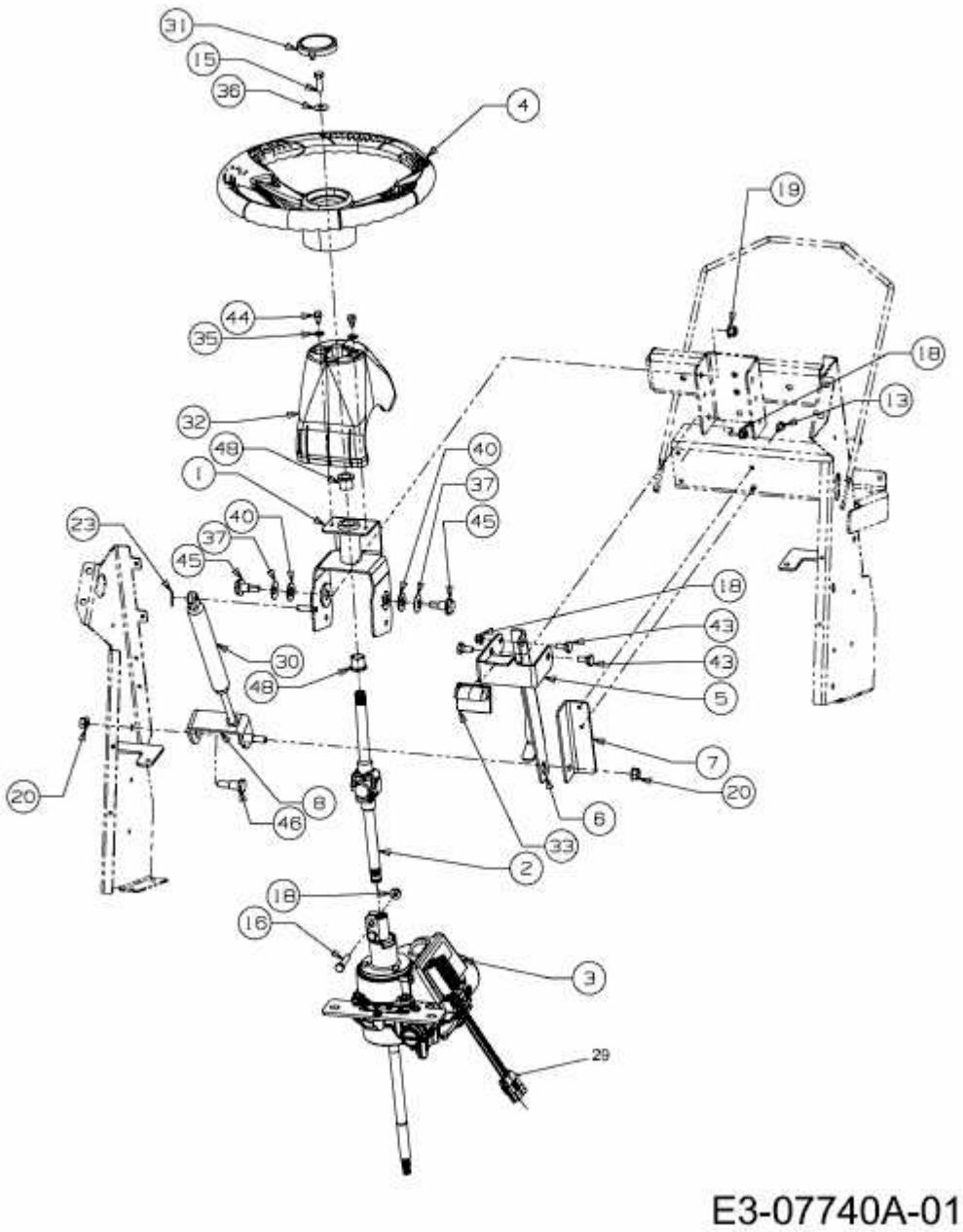14A-3GE-603 (2012) > LENKGETRIEBE, LENKRAD, LENKSÄULE