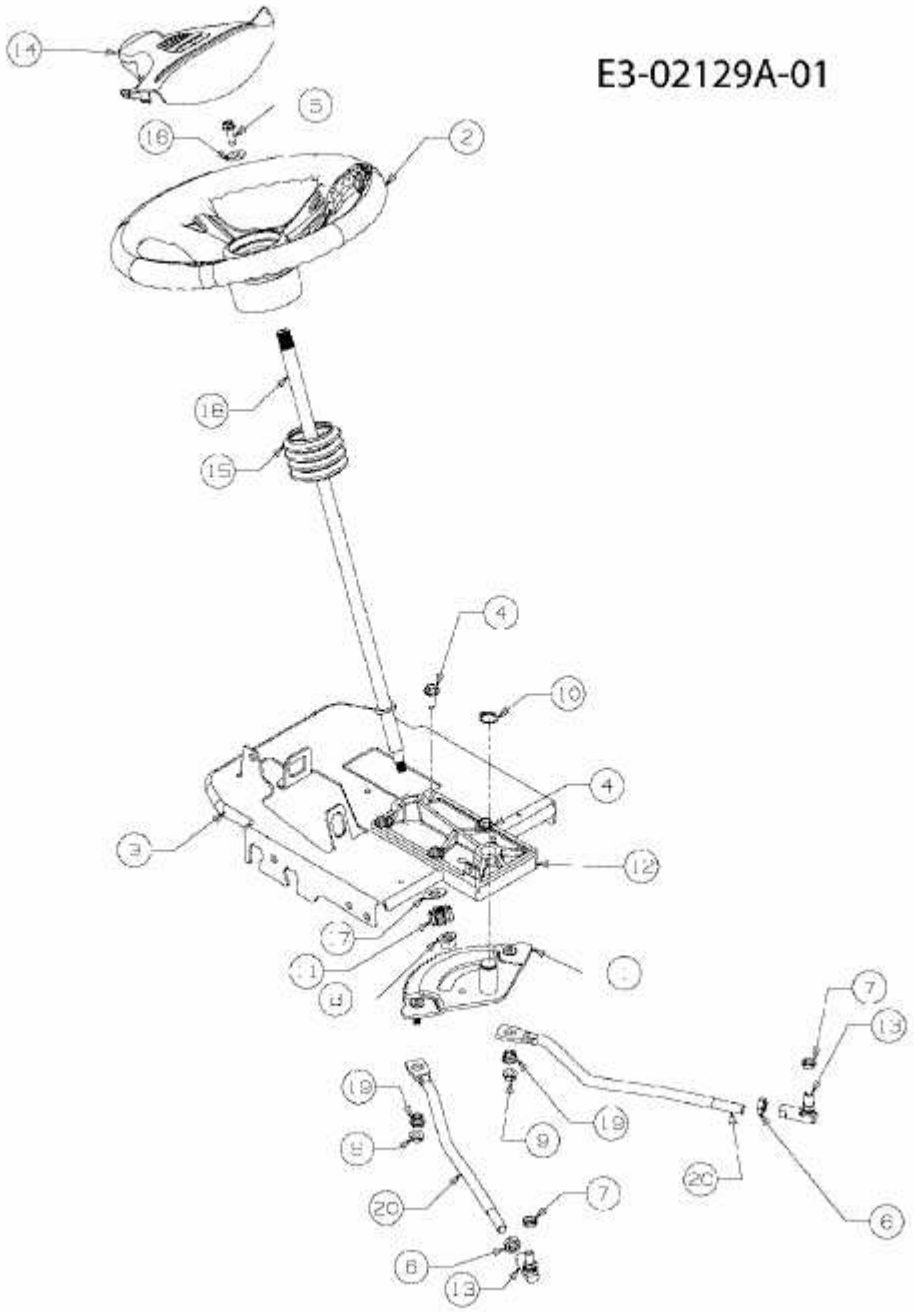14A-2E7-603 (2008) > LENKUNG