U 845 H > 144U845H678 (1994) > MÄHWERK H (46"/117CM)

Deck “H”

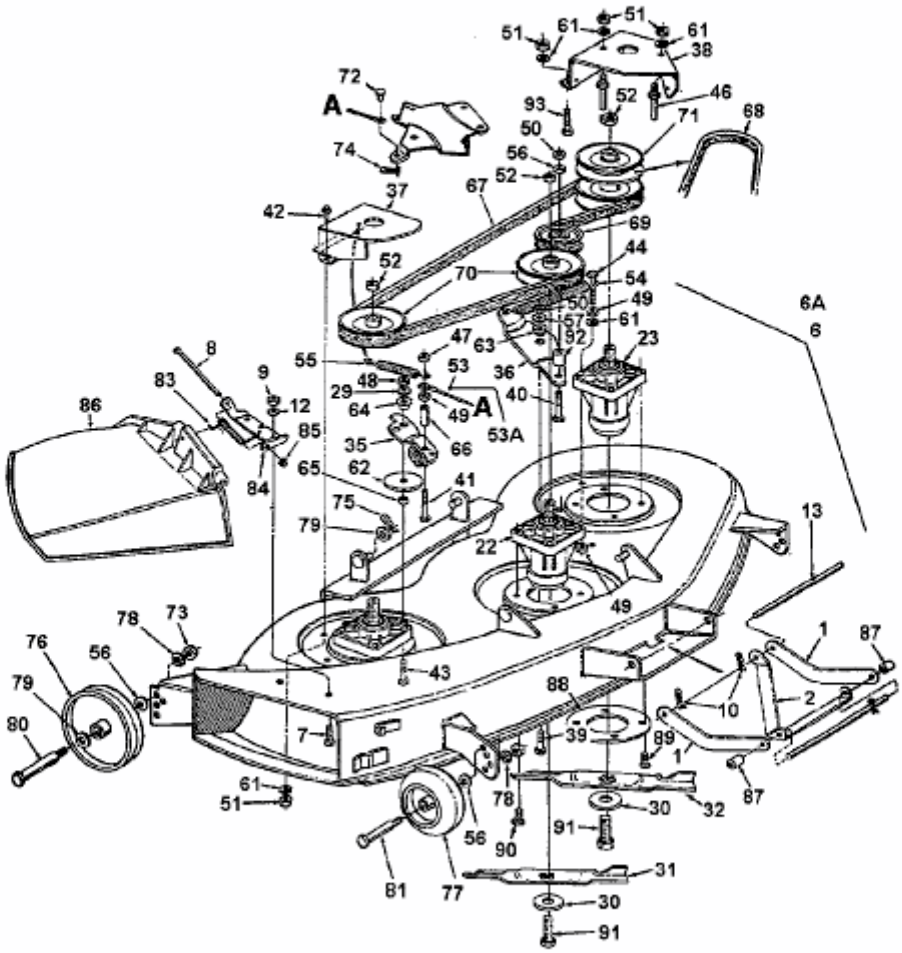

fig

A1995-800-07