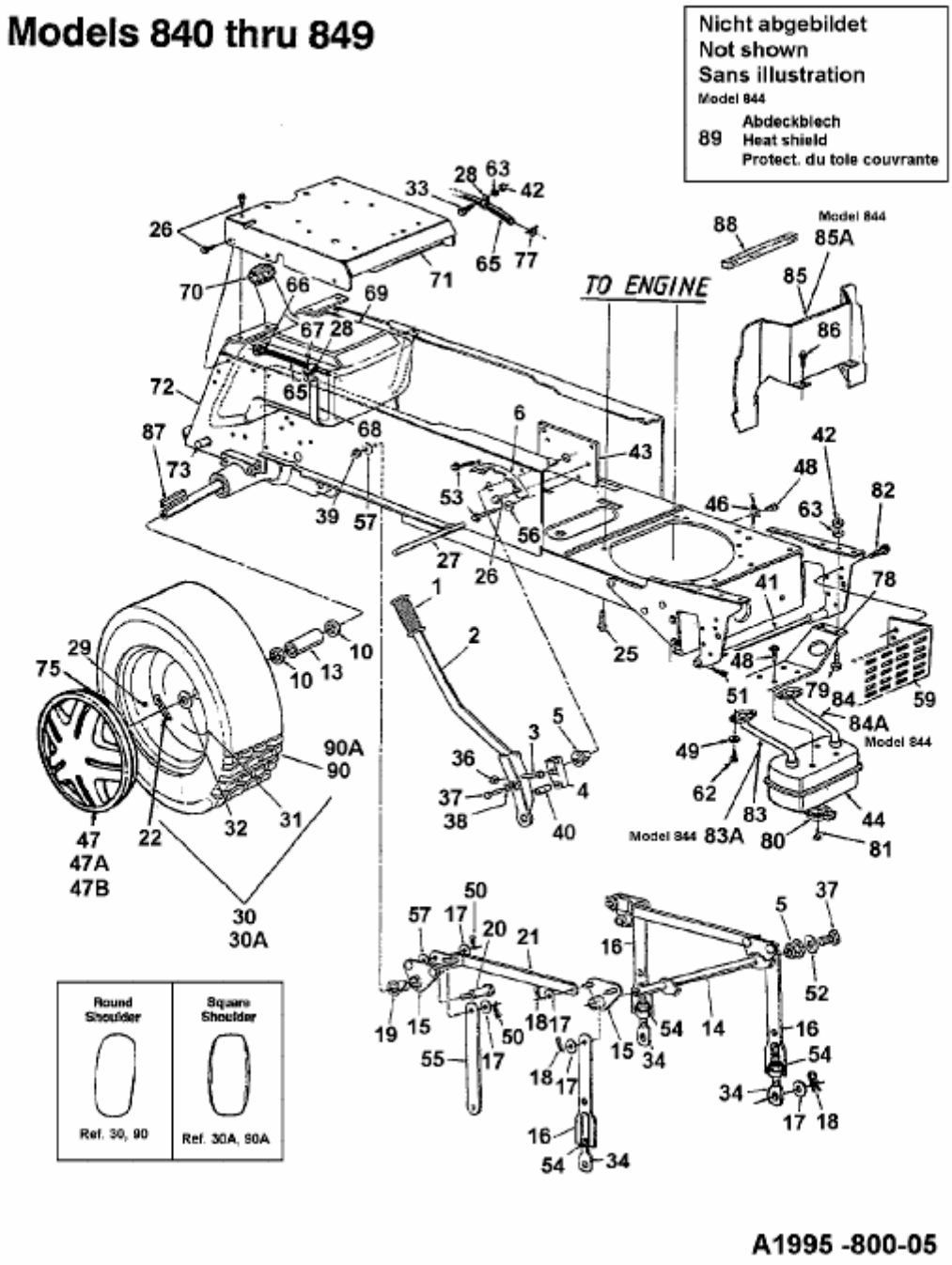U 845 H > 144U845H678 (1994) > AUSPUFF, RÄDER HINTEN, MÄHWERKSAUSHEBUNG