LTX 1045 > 13WX91AT056 (2014) > SITZTRÄGER

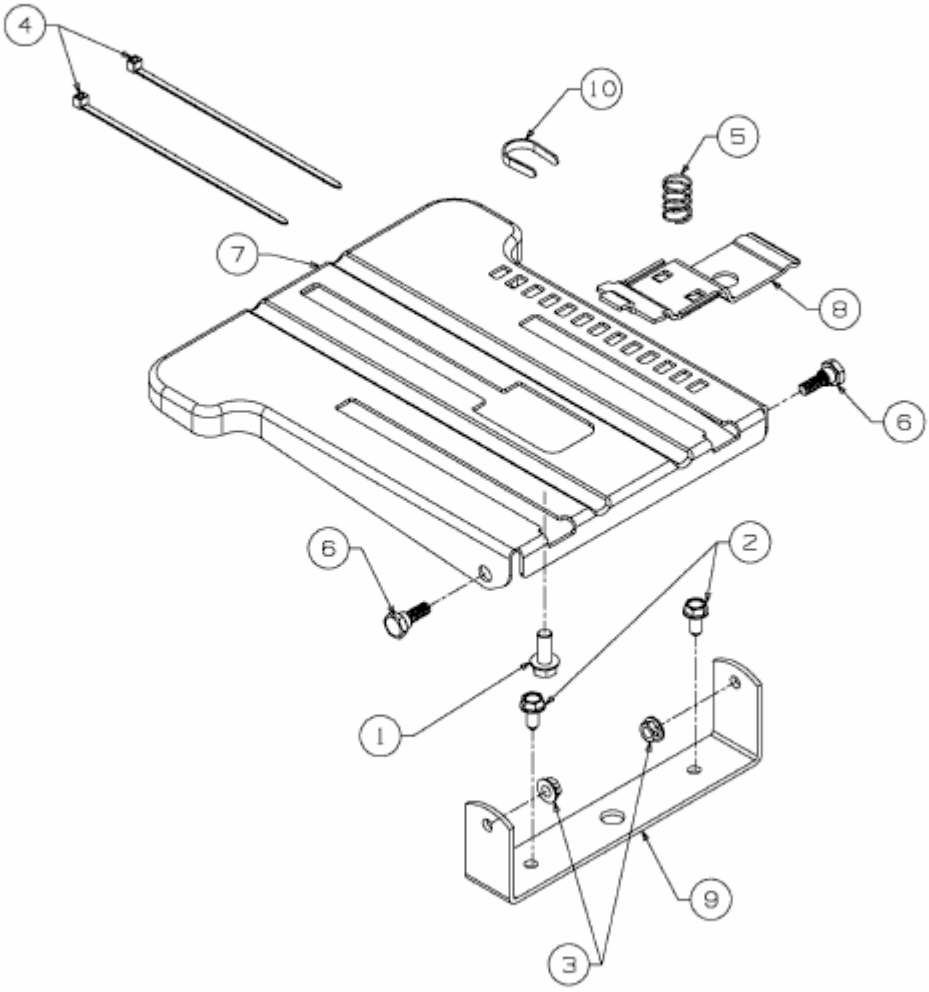

E3-04512E-01