LTX 1045 > 13WX91AT010 (2013) > VORDERACHSE

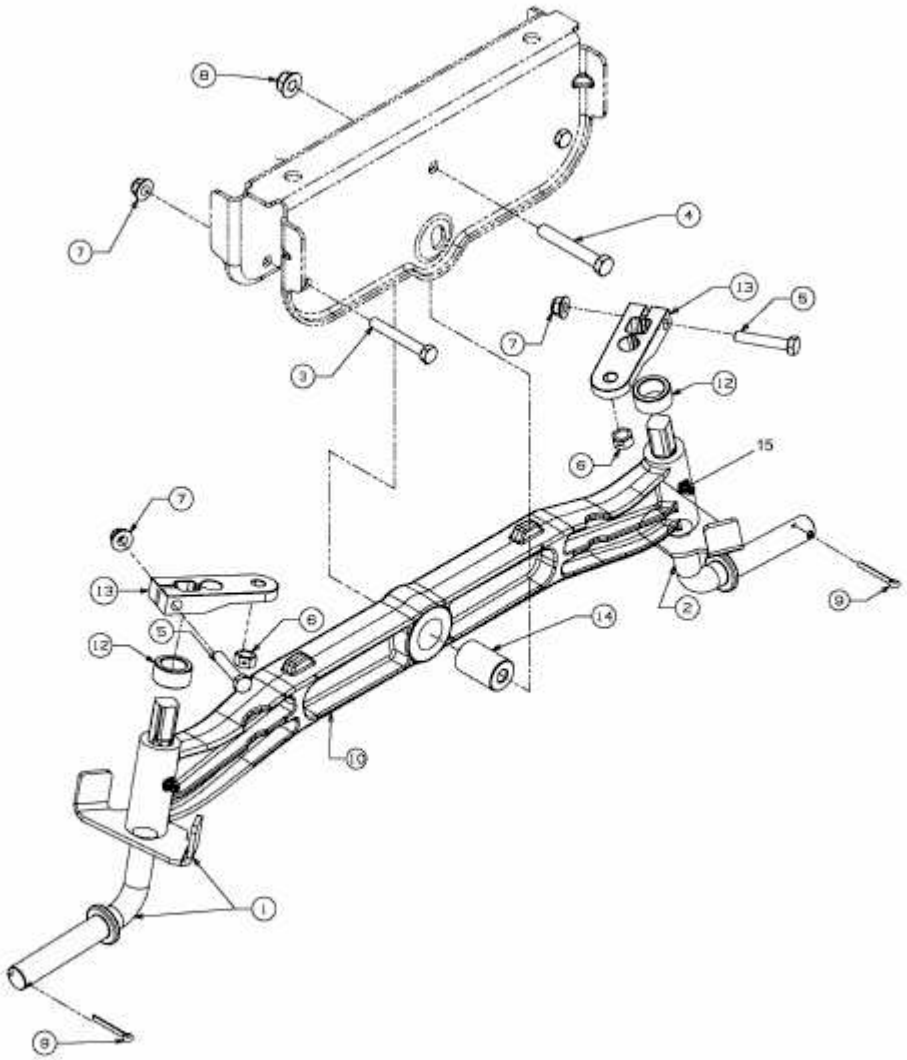

E3-08276A-01