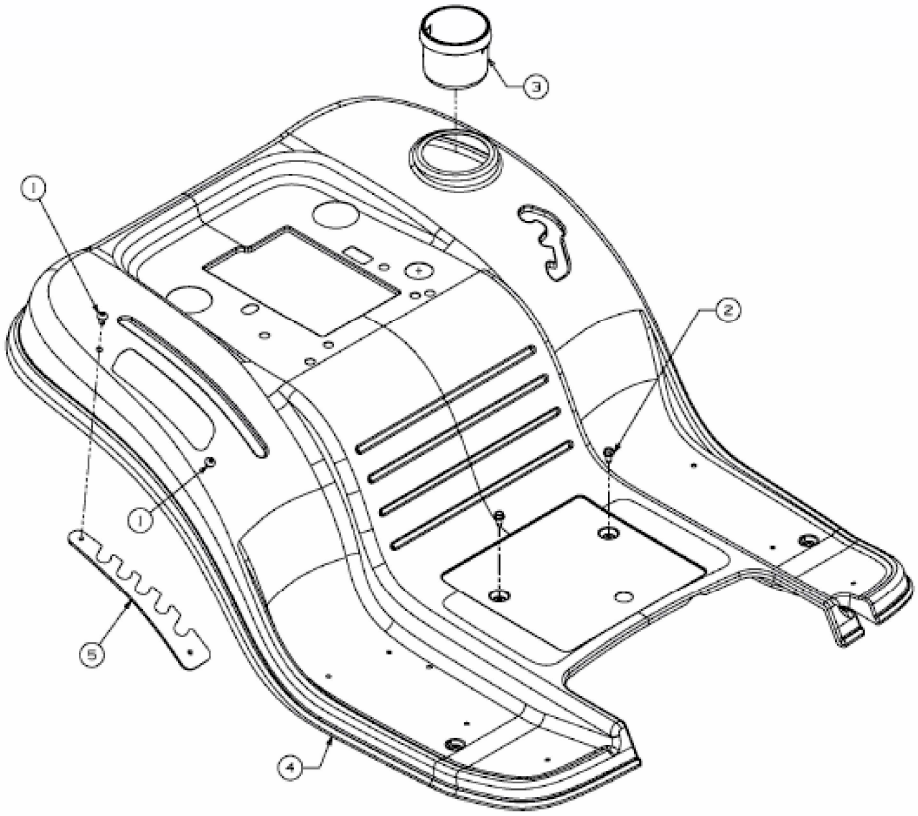

E3-02725D-01