BLUE POWER 107.200 H > 13TT79RG650 (2013) > LENKUNG

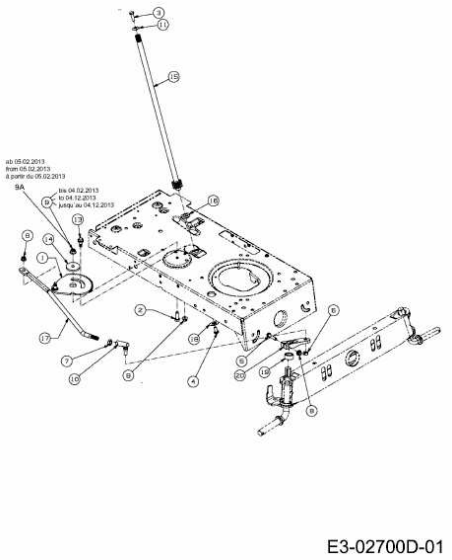

E3-02700D-01