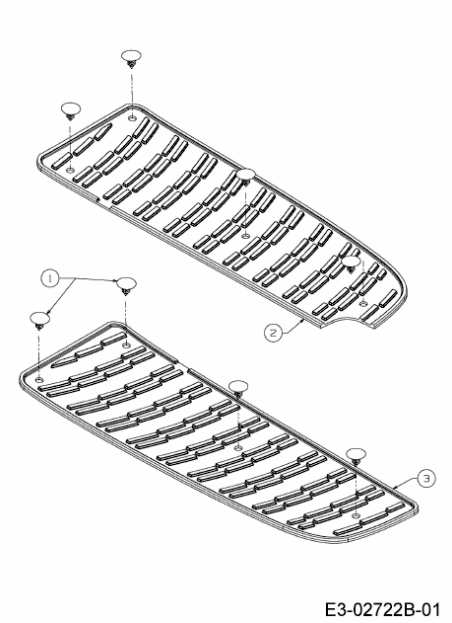
1
2
3
E3-02722B-01