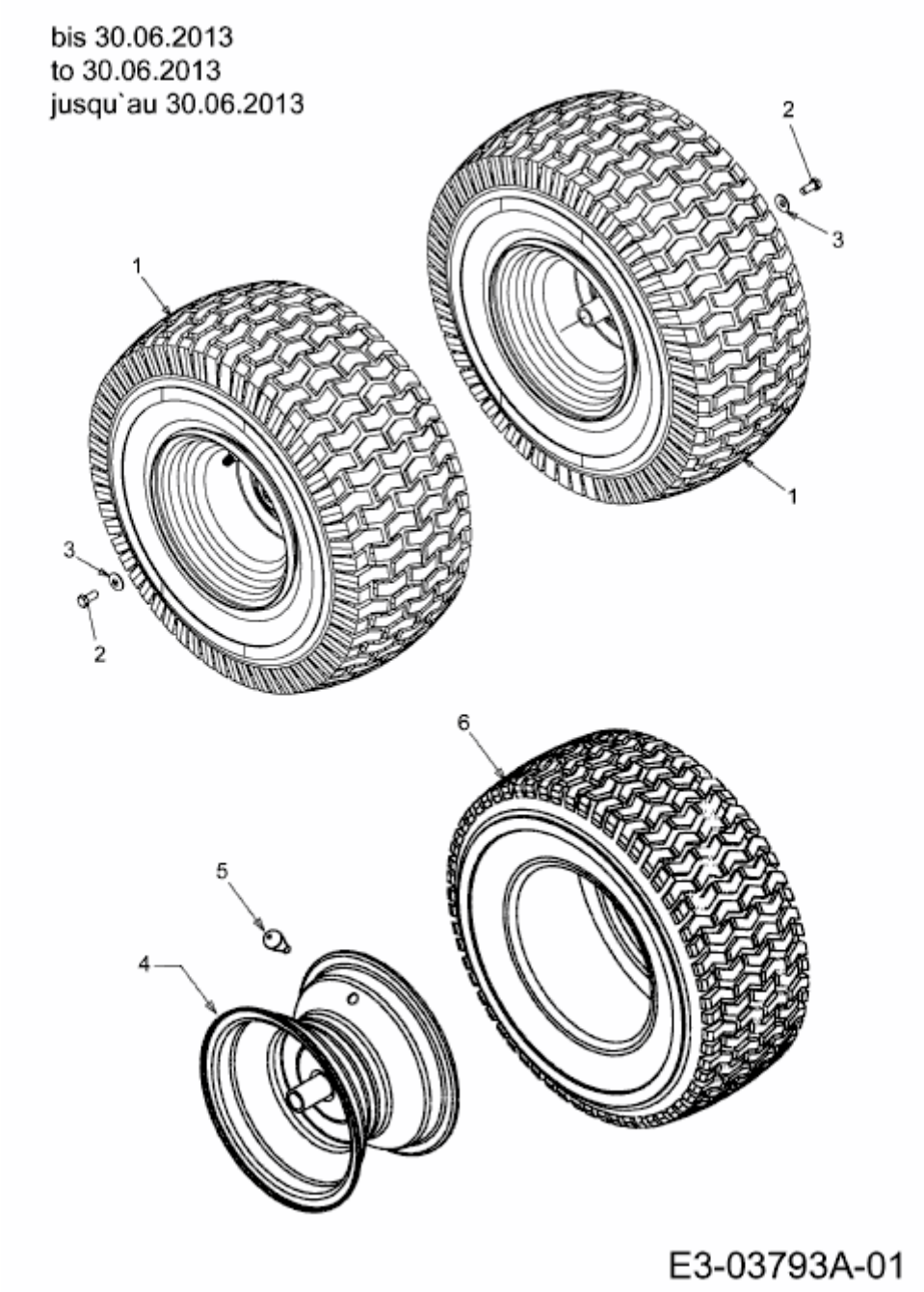SELECT 107.175 T > 13TN77RG650 (2012) > RÄDER HINTEN 20X8 BIS 30.06.2013