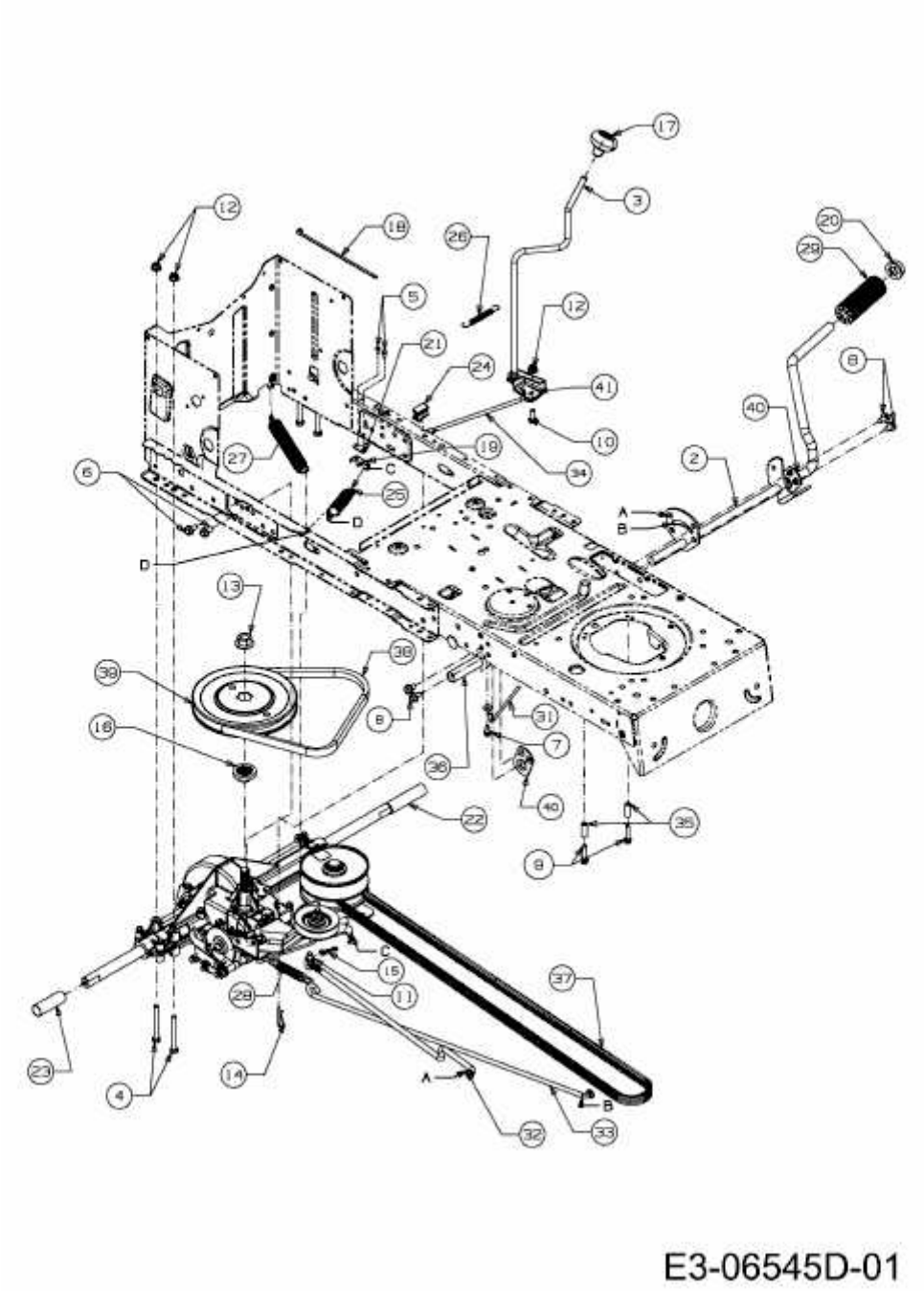OPTIMA LF 130 > 13TH76KF678 (2014) > FAHRANTRIEB